AIR COMPRESSOR / WELDER / GENERATOR

USE AND CARE MANUAL

Model covered: 73001

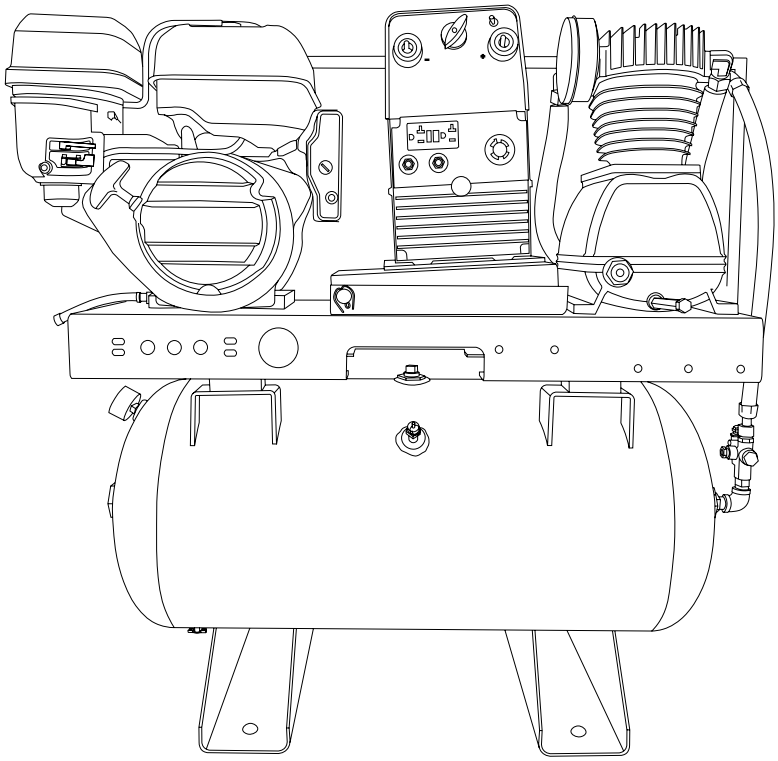

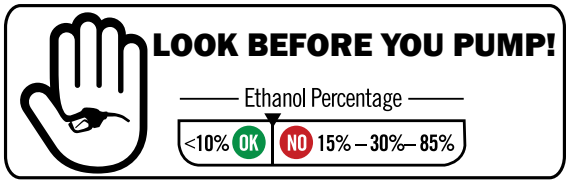

READ THIS MANUAL CAREFULLY BEFORE OPERATION
Failure to follow the instructions and safety precautions in this manual can result in property damage, serious injury and/or death.

c

If your unit is not working or if there are parts missing or broken, please DO NOT RETURN IT TO THE PLACE OF PURCHASE. Contact our Customer Service Department by calling **1-877-362-4271** or emailing **cservice@fna-group.com**

SAVE THIS MANUAL FOR FUTURE REFERENCE

NOTE: Photographs and line drawings used in this manual are for reference only and may not represent your specific model.

Part number: 7122603 / English

REV B - 5/2025

SAVE THIS MANUAL FOR FUTURE USE

Keep this manual for future reference. This manual should be considered a permanent part of the product and stay with it. This manual should be available to anyone operating the product(s) it covers. This manual should remain with the product(s) it covers if sold to a new owner.

Write down the model number, serial number, and purchase date of this product in the spaces provided below then keep this manual with the purchase receipt(s) for future reference.

Model Number: _____

Serial Number: _____

Purchase Date: _____

CALIFORNIA PROPOSITION 65 WARNING

This product and the engine exhaust can expose you to chemicals which are known to the state of California to cause cancer, birth defects, or other reproductive harm. For more information on California Proposition 65, go to www.P65Warnings.ca.gov.

POLYCYCLIC AROMATIC HYDROCARBON WARNING

The air filter element and air box assembly may contain polycyclic aromatic hydrocarbons (PAHs). Some PAHs may cause cancer. To avoid exposure to PAHs, wear gloves when performing air filter maintenance.

TABLE OF CONTENTS

SAFETY INSTRUCTIONS 1
- Hazard Alert Symbols 1
- Safety Precautions and Warnings 1

DISCLAIMERS 1

ASSEMBLY 2
- Unpacking 2
- Installation Notes 2
- Installation (fixed) 2
- Installation (service vehicle) 2
- Discharge Piping 3
- Battery 3

COMPONENT LOCATION 3

OPERATING CHECKLIST 4
- Operating Conditions 4
- Air Compressor Preparation 5
- Grounding 5
- Checking the Engine Oil 5
- Checking Fuel 6

STARTING THE ENGINE 7

AIR COMPRESSOR OPERATION 8
- Unloader Valve 8
- Pressure Relief Valves 8
- Receiver Tank Drain Valve 8

CONNECTING DEVICES (ALTERNATOR) 8
- Ground Fault Circuit Interrupt (GFCI) 8
- Testing the GFCI receptacle 9
- Connecting Electrical Devices 9
- Alternator Load Capacity 9
- Alternator Load Chart 9

WELDER OPERATION 10

SHUTTING OFF THE ENGINE 11

MAINTENANCE 11
- Air Compressor Maintenance 11
- Engine Maintenance 12
- Battery Maintenance 12
- Engine Idle Adjustment 12
- Belt Maintenance 12
- Adjusting the belt tension 13

TROUBLESHOOTING 13
- Engine Troubleshooting Chart 13
- Air Compressor Troubleshooting Chart 13
- Alternator Troubleshooting Chart 14

LIMITED WARRANTY 15

SAFETY INSTRUCTIONS

READ THIS MANUAL BEFORE OPERATING

This manual contains important safety information and instructions. **Do not** operate this product until you have read, and completely understand all safety, operation, and maintenance instructions listed in this manual. Failure to follow the information contained in this manual will result in property damage, injury, and/or death.

NOTE: The warnings and precautions discussed in this manual cannot cover all conditions and situations that may occur. The operator must understand awareness and caution are factors which cannot be built into this product and so must be exercised by the operator.

ADDITIONAL INSTRUCTIONS

Along with this manual, be sure to read any additional instructions provided both on and with the product, attached equipment, accessories, and the engine powering the product. Pay careful attention to all additional safety rules and instructions on proper startup, operation, and shutdown procedures. Always use any recommended protective apparel that may be needed to operate the equipment safely.

HAZARD ALERT SYMBOLS

Be sure to understand the safety symbols and definitions listed below. Each symbol contains one of four words: **DANGER**, **WARNING**, **CAUTION**, ***NOTICE***, indicating different levels of hazard severity. These symbols are used throughout this manual and are followed information about a specific hazard, the consequences of the hazard, and instructions on how to avoid the hazard. Failure to heed these symbols and follow the instructions provided with them will result in property damage, injury, and/or death.

DANGER: Indicates an imminently dangerous situation, which if not avoided, will result in property damage, serious injury, and/ or death.

WARNING: Indicates a potentially hazardous situation, which if not avoided, could result in property damage, serious injury, and/ or death.

CAUTION: Indicates a hazardous situation, which if not avoided, could result in property damage and/or minor to moderate injury.

NOTICE Indicates information considered important, but not directly hazard related.

SAFETY PRECAUTIONS AND WARNINGS

Listed are some, but not all safety precautions that must be observed with compressors and compressed air systems. Failure to follow any of these warnings may result in severe personal injury, death, property damage and/or compressor damage.

Air from this compressor will cause severe injury or death if used for breathing or food processing. Air used for these processes must meet OSHA 29 CFR 1910 or FDA 21 178.3570 regulations.

This compressor is designed for use in the compression of normal atmospheric air only. No other gases, vapors or fumes should be exposed to the compressor intake, nor processed through the compressor.

Disconnect all power supplies to the compressor plus any remote controllers prior to servicing the unit.

Relieve all pressure internal to the compressor prior to servicing.

Do not depend on check valves to hold system pressure.

A properly sized safety valve must be installed in the discharge piping ahead (upstream) of any shut-off valve (block valve), heat exchanger, orifice or any potential blockage point. Failure to install a safety relief valve could result in rupturing or explosion of some compressor or safety component.

Do not change the pressure setting of the safety relief valve, restrict the function of the safety relief valve, or replace the safety valve with a plug.

Over pressurization of some system or compressor component can occur, resulting in severe personal injury, death and property damage.

Never use plastic pipe, rubber hose, or soldered joints in any part of the compressed air system. Failure to ensure system compatibility with compressor piping is dangerously unsound.

Never use a flammable or toxic solvent for cleaning the air filter or any parts.

Do not attempt to service any part while the compressor is operating.

Do not operate the compressor at pressures in excess of its rating.

Do not remove any guards while the compressor is operating.

Observe gauges daily to ensure compressor is operating properly. Follow all maintenance procedures and check all safety devices on schedule.

Compressed air is dangerous, do not play with it.

Use the correct lubricant at all times.

Always wear proper safety equipment when using compressed air. Always install compressor to all local applicable electric codes.

WARNING: PERSONAL PROTECTIVE EQUIPMENT (PPE)

Always wear proper protective eyewear, hearing protection and safety clothing when working around the compressor package. No loose or baggy clothing should be worn around compressor package at any time.

WARNING: EXPLOSION HAZARD

Compressors can operate at pressures from 0-250psi depending on the compressor package design and build specifications. Always verify that the system the compressor is installed into can handle the maximum operational pressure the compressor. NEVER install a compressor in a system that can not handle the compressors maximum operating pressure.

Compressed air is extremely dangerous when not properly used or installed. Always make sure a trained compressed air professional has looked over the air system prior to use. Improper installation or use of compressed air can cause bodily injury or death. NEVER pressurize an object that was not designed to be pressurized. Pressurizing objects not properly engineered for the maximum operating pressure of the compressor system can cause bodily injury or death.

Never apply air pressure to compressor crank case, always make sure crank case vent is clear and free from obstructions. Adding pressure to the crank case can cause serious bodily injury or death.

Check function of safety valves, weekly to insure proper function, replace immediately if faulty or damaged.

WARNING: VEHICLE OPERATION

Never operate a compressor in a moving vehicle or towable object in motion. Doing so can damage the compressor, compressor drive components, or auxiliary parts on the compressor package. Operating the compressor in a moving vehicle or towable object can cause serious bodily injury or death.

NOTICE PROPER INSTALLATION

To ensure full compressor tank warranty all tank mounted compressor packages must be mounted on factory approved vibration isolation pads. A compressor should NEVER be installed while still on or in its original packaging. Failure to properly install the compressor system with approved vibration isolation pads will result in the compressor tank warranty being void.

DISCLAIMERS

- All information in this publication was based on the latest product information available at the time of printing. The FNA Group reserves the right to change, alter, and/or improve the product and this document at any time, without notice, and without incurring any obligation.
- The pictures and figures in this manual should be used for reference only. There may be differences between the pictures and figures and the physical product.
- This engine may be equipped with a spark arrestor muffler. If equipped, the spark arrestor must be maintained in effective working order by the owner/operator. In the State of California, a spark arrestor is required by law (Section 4442 of the California Public Resources Code). Other states may have similar laws. Federal laws apply on federal lands.

ASSEMBLY

Follow the steps outlined in this section to unpack and assemble your unit. If you have any questions regarding the unpacking or assembly of this device, contact our Customer Service Department by calling 1-877-362-4271 or emailing cservice@fna-group.com

Unpacking

1. Place the shipping pallet on a solid, flat surface.
2. Carefully remove any packaging from the unit.
3. Unbolt the unit from its shipping pallet.

Installation notes:

This unit may be permanently mounted OUTDOORS on a concrete pad (or other suitable surface) or on a service vehicle. In any mounting situation, the unit must be mounted on a level surface and installed using a proper isolation kit (purchase elsewhere).

- Never use the unit inside a house, garage, or any other kind of enclosure, even if doors and windows are open.
- Install a carbon monoxide detector in any occupied buildings near the running engine.
- If you experience headache, nausea, dizziness, sleepiness, or weakness while the unit is running, move to fresh air and seek medical attention immediately.

Installation (fixed)

This unit may be permanently mounted OUTDOORS on a concrete pad (or other suitable surface) that is level, away from building ventilation (including windows and doors) and away from vehicular traffic.

Sufficient space must be maintained between the unit and the wall(s) of any structure to allow for proper cooling airflow and maintenance operation. Use of a proper isolation kit (purchase elsewhere) will reduce stress on the receiver tank.

Installation (service vehicle)

This unit must be located in an open-air environment where exhaust fumes will not enter the cab of the vehicle. NEVER operate the unit on a moving vehicle. Only operate the unit on a stationary vehicle that is parked on a level surface.

Sufficient space must be maintained between the unit and any wall(s) to allow for proper cooling airflow and maintenance operation. Use of a proper isolation kit (purchase elsewhere) will reduce stress on the receiver tank. NEVER MOVE THE VEHICLE UNTIL THE UNIT IS PROPERLY SECURED, AS DAMAGE TO THE UNIT AND/OR VEHICLE MAY OCCUR.

NOTICE LEVEL OPERATION

If the unit is mounted on a service vehicle, the vehicle must be parked on a level surface before the unit engine is started. Failure to park on a level surface may cause damage to the engine and compressor head due to insufficient lubrication distribution.

Discharge piping:

All piping installations should be performed by licensed pipe fitters who install to meet all applicable building codes. The discharge piping shall meet the same diameter as the discharge port on the receiver tank.

- Use pipe, hose and components that are rated for compressed air and meets or exceeds the maximum working pressure of the compressor head.
- Use a properly rated flexible coupling between the receiver tank and the discharge piping.

WARNING: EXPLOSION HAZARD

Never use plastic piping (PVC, CPVC, ABS, etc.), copper piping, rubber hose or soldered joints. Use of these material may exploded under working pressure and can cause severe injury up to and including DEATH.

Battery:

DANGER: RISK OF ACID BURNS

This unit does not come with a battery. You must install a properly sized battery that meets the requirements set forth in the Engine Operator's Manual. The battery should be installed in a properly secured battery enclosure to limit access to the terminals and decrease the chance of water infiltration.

Use battery cables of proper gauge for the current requirements and the length of cable used.

WARNING! Always remove the black, negative (-) battery cable first and always connect the black, negative (-) battery cable last.

COMPONENT LOCATION

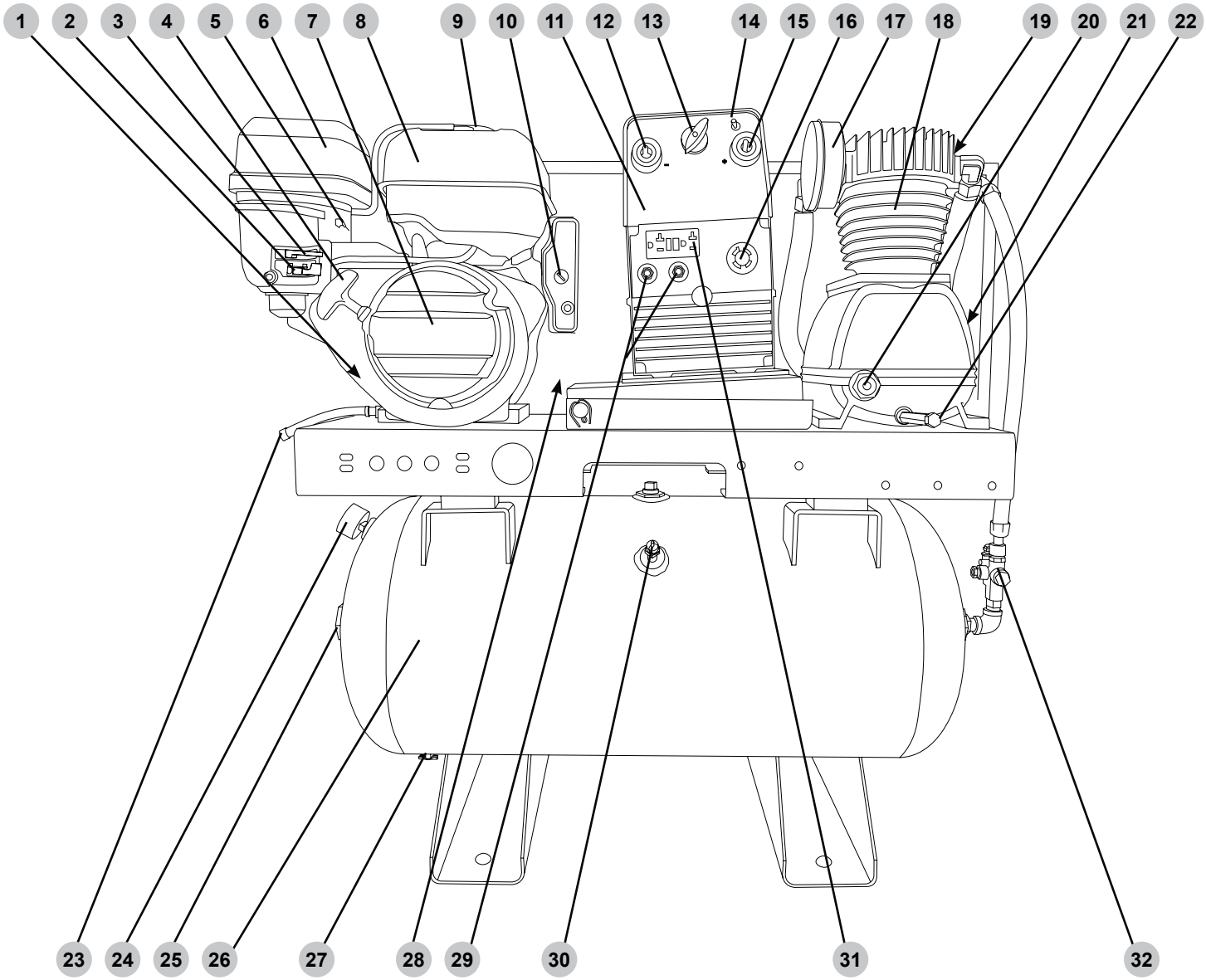

1. Engine oil filler and dipstick (not illustrated)
2. Engine fuel valve
3. Engine choke
4. Engine starter recoil handle
5. Engine throttle handle (if equipped)
6. Engine air filter housing
7. Engine recoil / cooling air inlet
8. Engine fuel tank
9. Engine fuel filler cap
10. Engine OFF-ON-START key switch
11. Alternator / DC Welder
12. Welder negative (-) lead terminal
13. Welder amperage selection switch
14. Welder range switch
15. Welder positive (+) lead terminal
16. Alternator 120 / 240v AC, single phase, 60Hz, twist-lock receptacle, (NEMA L14-20R)
17. Air compressor air inlet filter
18. Air compressor head
19. Air compressor head pressure relief valve (not illustrated)
20. Air compressor head oil sight glass
21. Air compressor head oil filler (not illustrated)
22. Air compressor head oil drain
23. Engine oil drain hose
24. Receiver tank pressure gauge
25. Receiver tank discharge port
26. Receiver tank
27. Receiver tank drain valve
28. Belt guard
29. Alternator single-pole circuit breakers
30. Receiver tank pressure relief valve
31. Alternator 120v AC, single phase, 60Hz, duplex GFCI receptacle, (NEMA 5-20R)
32. Air compressor unloader valve

OPERATING CHECKLIST

WARNING: TOXIC FUMES

Engine exhaust contains carbon monoxide, an odorless, colorless, poisonous gas. Running an engine indoors will kill you in minutes. Never use this product inside a house, garage, or any other kind of enclosure even if doors and windows are open. Run engine outside at least 20 feet (6 meters) away from windows, doors, and vents. Carefully consider wind direction and air currents when using this product outside to avoid breathing in engine exhaust. Always use a carbon monoxide detector in any occupied buildings near the running engine.

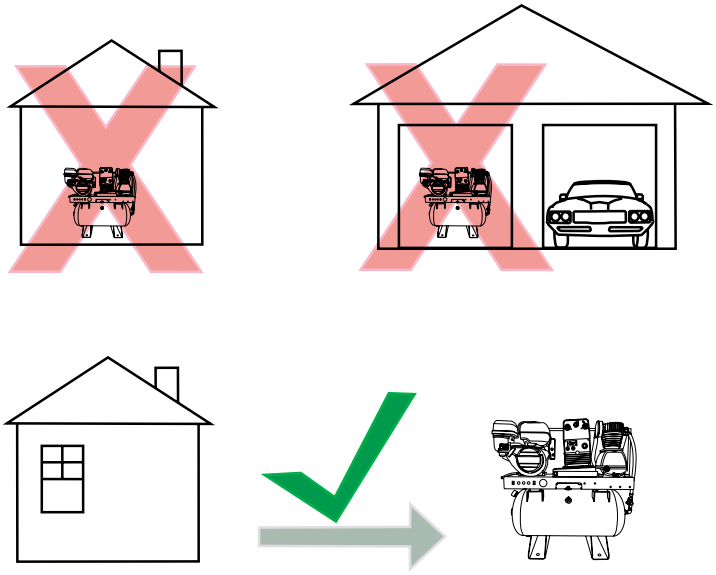

Operating Conditions

Before starting engine, remove any excessive dirt and debris from cooling vents, exhaust, and starter recoil areas. Then, check for loose or damaged parts, oil or fuel leaks, and/or any other condition that may affect proper operation. Repair or replace all damaged or defective parts immediately. Always keep all safety guards in place and in proper working order. For safety reasons, the manufacturer recommends all maintenance and repairs be performed by an authorized service center. Never move the unit while operating. Use only for its intended purpose. If you have questions about the proper use of this product, contact our Customer Service Department by calling 1-877-362-4271 or emailing cservice@fna-group.com

WARNING: UNTRAINED OPERATION

Untrained persons, young children, and pets can be seriously injured or killed if allowed to incorrectly operate or play with a running engine. Be sure anyone operating the engine receives proper instructions, understands safe operation, and has read the owner's manual before operating this product. Do not let children operate the unit. This is not a toy.

WARNING: INSPECT BEFORE OPERATING

Failure to inspect this product before use could result in a hazardous situation resulting in product damage serious injury and/or death. To avoid these hazards, inspect the unit before each use. Check for loose or damaged parts, signs of oil or fuel leaks, missing guards, plugged cooling vents, or any other condition that may affect proper operation. Repair or replace all damaged or defective parts and keep all safety guards in place and in proper working order before using the unit.

CAUTION: HOT SURFACES

A running engine produces heat. The surfaces of the engine, related components, and engine exhaust gas get hot enough to cause mild moderate burns or ignite materials on contact. To avoid burns, do not touch engine surfaces or exhaust gases while operating and allow engine to cool completely before moving, touching, or performing any maintenance. To avoid a fire, keep all flammable materials at least five feet away from all sides of the product.

WARNING: MOVING PARTS

This product has many parts that move at high speeds. Moving parts can cause crushing injuries, broken bones, severe lacerations, and/or traumatic amputations. To prevent injury, never place fingers, hands, feet, or other body parts near running engine. Never operate product with covers, shrouds, or other guards removed. Do not wear loose-fitting clothing, dangling drawstrings, or any other hanging items that could become entangled in moving parts while operating. Tie up long hair and remove jewelry before operating.

Air Compressor Preparation

WARNING:

FAILURE TO PERFORM THE FOLLOWING CHECKS MAY RESULT IN SERIOUS INJURY OR DEATH, PROPERTY DAMAGE AND/OR MECHANICAL FAILURE. DISCONNECT ENGINE SPARK PLUG AND BATTERY NEGATIVE LEAD BEFORE PERFORMING ANY MAINTENANCE OPERATION.

Refer to this manual and the Engine Owner's Manual for starting and shut-down instructions as well as maintenance information.

1. Remove all loose pieces and tools around the compressor installation.
2. Check oil level in crankcase, add as necessary.
3. Check all pressure connections for tightness and leaks.
4. Check to make sure all safety relief valves are in place and operational.
5. Check to be sure all guards are in place and securely mounted.
6. Open all manual shut-off valves (block valves) at and beyond the compressor discharge.

Grounding

Grounding the generator helps prevent electrical shock if a ground fault condition develops in the generator or in connected electrical devices. Proper grounding also helps dissipate static electricity, which often builds up in ungrounded devices. Grounding a generator with a wheel kit installed is especially important. The alternator covered in this manual has a ground terminal on the. It is strongly recommend that you refer to NEC 250.34 (sections A,B, and C) and/or consult with a local electrician for grounding requirements in your area before operating the generator.

DANGER: GROUNDING

Failure to properly ground your generator will create an electrical shock hazard that could result in severe injury or death. To prevent an electric shock hazard, be sure to provide the correct ground for the desired use of the generator per the National Electric Code (NEC) 250.3 (sections A,B,and C) or consult with a local electrician to learn the appropriate grounding requirements.

DANGER: ELECTROCUTION

Do not connect devices with worn, frayed, bare, or otherwise damaged electrical cords to the generator. Electrical shorts caused by damaged wiring can damage the generator and touching live damaged electrical cords or bare wires will cause serious injury or death. To avoid these electrocution hazards, inspect all electrical cords before using them and do not use any cords that are damaged or showing bare wires.

WARNING: BACKFEEDING

Backfeeding can damage electrical devices in a utility (grid) supplied structure, start an electrical fire, and may cause severe injury or death to utility workers and others on your electrical grid. To prevent backfeeding, do not plug the alternator into a grid supplied receptacle.

Checking the Engine Oil

CAUTION: HOT OIL

Hot oil can cause serious burns. To prevent getting burned when changing or checking the engine oil, wear appropriate gloves and change the oil when the engine is warm but not hot.

NOTICE LOW OIL SENSOR

The low oil sensor (if equipped) will automatically stop the engine when the oil level falls below the safe limit. To avoid an unexpected shutdown, check the oil level before each use, fill to the upper limit, and always operate engine on a level surface.

NOTICE FILL ENGINE OIL BEFORE USE

The engine is shipped from the factory without oil. Running the engine without oil will result in severe engine damage and void the warranty. To avoid causing engine damage and voiding the warranty, fill the engine with the recommended oil type before starting.

NOTICE USE CORRECT ENGINE OIL

Oil is a major factor in the performance and service life of any engine. Using the incorrect oil may damage the engine and void the warranty. To avoid causing engine damage and voiding the warranty, check and change oil as required using the correct engine oil.

1. Check oil with unit on a level surface and the engine off.
2. Unscrew the engine oil dipstick and pull it out, then wipe dipstick clean.
3. Place clean dipstick into filler neck but do not thread it in, leave it to rest on the filler neck.

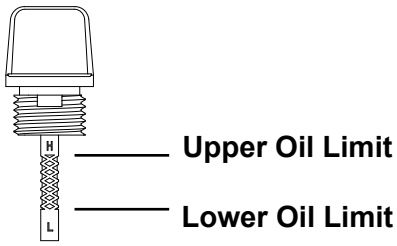

4. Remove the dipstick from filler neck and check oil level. Oil level should be between the upper and lower oil limits on the dipstick.
5. If level is low, add the recommended oil to the crankcase until the level reaches the upper limit on the dipstick. See the engine manual for recommended oil.
6. Install the dipstick and tighten cap by threading it into the filler neck.

Checking Fuel

WARNING: REFUELING

Gasoline is highly flammable and gasoline vapors are extremely explosive. Fire and explosions can cause severe burns and/or death. Keep gasoline away from flames, sparks, and other ignition sources. Refuel outdoors in a well-ventilated area with the engine stopped and cool. Wipe up any spilled gasoline and allow engine to dry before starting. Keep a fire extinguisher handy while refueling. Do not operate engine with leaks in the fuel system. Do not store gasoline near other flammable materials.

NOTICE OLD FUEL

Old gasoline can create deposits that clog fuel systems causing hard starting and poor performance. Damage caused by old fuel is not covered by warranty. To minimize deposits, avoid old fuel related performance issues, and prevent costly repair work, do not use gasoline that is older than 30 days.

NOTICE ALCOHOL BLENDS

Using gasoline with an alcohol blend greater than 10% (E10) will damage the engine. Damage caused by using an alcohol blend of 15% (E15), 85% (E85), or any other alcohol blend higher than 10% (E10) is not covered under warranty. To avoid engine damage caused by an alcohol blend that is too high, use gasoline with 10% (E10) alcohol or less.

NOTICE FUEL ADDITIVES

The use of fuel system cleaning additives can damage the engine and fuel systems. Damage caused by the use of fuel system cleaning additives is not covered by warranty. To avoid engine and fuel system damage, do not use any fuel system cleaning additives.

CAUTION: FUEL TANK PRESSURE

Gasoline vapor can build up inside the fuel tank creating pressure. This pressure may increase when the engine is hot from running. Opening the fuel tank under pressure can cause rapid escape of flammable vapors and possible fuel spills that may ignite from contact with hot engine surfaces resulting in burn hazard. To avoid rapidly escaping fuel vapor, always allow the engine to cool for at least two (2) minutes before removing fuel cap and loosen the fuel cap slowly to relieve any pressure in the tank.

NOTICE DO NOT OVERFILL FUEL TANK

Overfilling the fuel tank can result in carbon canister damage (if equipped), poor engine performance, and void the warranty. To avoid damaging the carbon canister, poor engine performance, and voiding the warranty, do not fill the fuel tank above the maximum level.

NOTICE GASOLINE STORAGE

It is important to prevent gum deposits from forming in essential fuel system parts, such as the carburetor, fuel filter, fuel hose or tank during storage. Alcohol-blended fuels (also called gasohol, ethanol, or methanol) attract moisture, which leads to separation and formation of acids during storage. Acidic fuel and gum deposits can damage the engine's fuel system while in storage. Effects of old, stale, or contaminated fuel are not covered under warranty.

NOTE: Using a fuel stabilizer when storing gasoline will help prevent problems related to ethanol alcohol in outdoor power equipment engines. Always follow the instructions provided by the fuel stabilizer manufacturer to mix and use correctly.

1. Check fuel with unit on a level surface with the engine off.

2. Do not use gasoline that is older than 30 days. Use only clean and fresh regular unleaded gasoline with a minimum octane rating of 87. Do not mix oil with gasoline. Do not use gasoline that contains more than 10% ethyl alcohol. E15, E20, and E85 are not approved fuels and should not be used.

3. Do not to fill the fuel tank above the maximum fuel level to allow room for fuel expansion. For fuel capacity see the SPECIFICATIONS section of this manual.

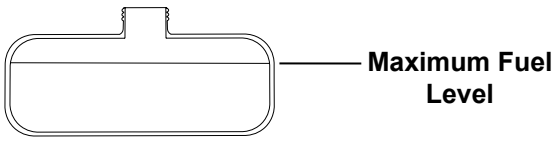

STARTING THE ENGINE

1. Follow the steps in the OPERATING CHECKLIST section of this manual. If needed, refer to your Engine Owner's Manual for specific starting instructions.

WARNING: OPERATING CHECKLIST

Attempting to start the engine incorrectly or using the unit incorrectly can result in engine and/or unit damage, and may cause serious injury or death. To avoid engine and/or unit damage and serious injury or death be sure to read, understand, and follow the steps outlined in the OPERATING CHECKLIST section of this manual before starting the engine, and follow all the guidelines for proper use of the unit

2. Disconnect any devices connected to the alternator.

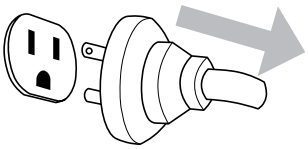

3. Turn fuel valve to the ON position. For fuel valve location see the COMPONENT LOCATION section of this manual.

4. Adjust choke as needed.

NOTE: The starting position of the choke will vary depending on the engine temperature. If starting a cold engine, move the choke lever towards the closed position. If starting a warm engine, move the choke lever towards the open position.

5. Start the engine. **NOTE:** This manual covers both electric and manual start.

Manual Start

A. Use key to turn the engine control switch to the RUN position.

RUN

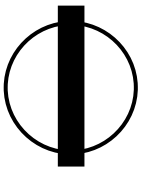

B. Pull the starter recoil.

WARNING: RAPID RETRACTION

Rapid retraction (also known as kickback) of the engine recoil starter cord will pull your hand and arm towards the engine faster than you can let go of the handle resulting in sprains, broken bones, lacerations, and/or traumatic amputations. Kickback is caused by damage to the engine crankshaft key, compression release failure, and/or improper starting techniques. To avoid kickback follow the appropriate maintenance schedule, starting instructions, and have repair work done by an authorized service center.

Electric Start Models

A. Use key to turn the engine control switch to the START position then release key when engine starts.

START

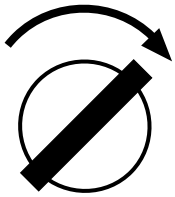

B. The engine control switch stays in the RUN position during operation.

RUN

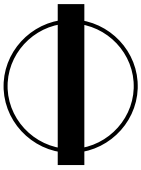

WARNING: Allowing the starter to constantly crank will damage the starter! If the engine does not start after 5 seconds, release the key and allow the starter to cool for 1 minute before trying to start the engine once again. If the engine does not start after two attempts, refer to the TROUBLESHOOTING section for help.

6. After the engine is running, move the choke lever towards the open position.

AIR COMPRESSOR OPERATION

Unloader Valve

During operation, the unloader valve will vent to atmosphere periodically; this is a designed function and very important. This regulates the system pressure. During heavy usage of the compressed air system, the unloader will not vent as often. During alternator or welder operation, you will find it venting more often; this should not be of concern.

The maximum operating pressure is regulated by the unloader valve on the side of the receiver tank. **DO NOT** adjust the unloader for any reason. If you feel the unloader is improperly operating or adjusted, seek repair from an authorized service center.

Pressure Relief Valves

Two pressure relief valves are connected to the system; one on the air compressor head, the other on the receiver tank. With the system at operating pressure, you should test the pressure relief valves by pulling on the stem loop. The stem should pull out with some resistance then reset once you release it. If the stem does not move at all or has air leaking all the time, the unit needs to be repaired by an authorized service center. NEVER OPERATE THE SYSTEM WITH A DAMAGED OR NON-OPERATING PRESSURE RELIEF VALVE.

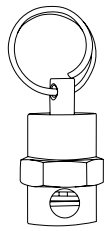

During normal operation, no air should be flowing out of the pressure relief valve.

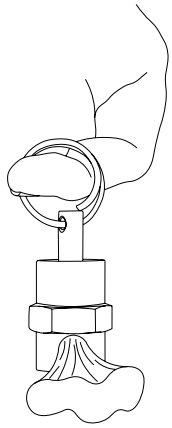

Pulling up on the stem of the pressure relief valve should cause it to exhaust pressure.

WARNING: EXPLOSION HAZARD

Check function of pressure relief valves weekly to insure proper function. Replace immediately if faulty or damaged. Failure to test the pressure relief valves could cause catastrophic damage of the system should the unloader valve not operate correctly.

Receiver Tank Drain Valve

Draining moisture out of the receiver tank is a critical operation that must be performed each day when you are finished using the unit. Failure to drain moisture from the receiver tank will lead to internal rusting that could cause catastrophic failure of the receiver tank.

Once you are done using the system, bleed almost all of the pressure off using an air blow gun or by pulling up on the pressure relief valve.

Once the pressure is below 5 psi (0.34 bar), open the receiver tank drain valve at the bottom of the tank to allow the moisture to flow out. Once all of the air is released and any signs of water is gone, close the valve.

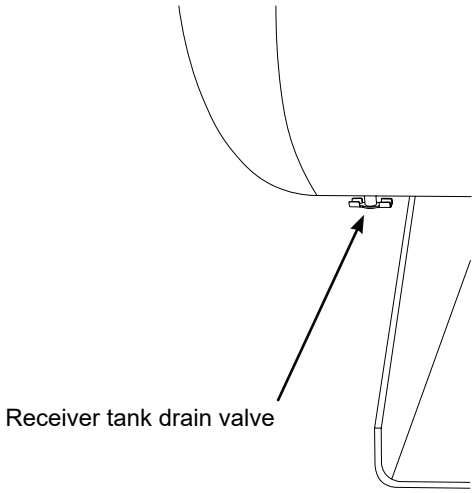

WARNING: EXPLOSION HAZARD

Failure to drain the tank daily after usage, could lead to internal tank rusting. This rusting could lead to wall weakening & catastrophic receiver tank rupture. If the unit is used in a very humid atmosphere, the tank should be drained more than once per day.

CONNECTING DEVICES (ALTERNATOR)

NOTE: You CANNOT use the welder and alternator at the same time. In order to use the alternator, make sure the range switch is set to GEN.

DANGER: ELECTROCUTION

Do not connect devices with worn, frayed, bare, or otherwise damaged electrical cords to the generator. Electrical shorts caused by damaged wiring can damage the generator, and touching live damaged electrical cords or bare wires will cause serious injury or death. To avoid these electrocution hazards, inspect all electrical cords before using them and do not use any cords that are damaged or showing bare wires.

Ground Fault Circuit Interrupt (GFCI) *(if equipped)*

Your alternator may be equipped with ground fault circuit interrupting (GFCI) receptacle. The purpose of this device is to protect you from electrical shock in the instance where an electrical fault is located within your connected device(s).

The GFCI monitors the amount of current flowing to and returning from your connected device. Should the amount of current returning be lower than the amount flowing to the device, the GFCI will “trip”, instantly stopping the flow of electricity.

Should the GFCI continuously trip when a device is connected, this is an indication that an electrical fault is located within the device and it should be serviced by an qualified electrical technician before further usage. It is imperative that you test the GFCI receptacle each time the alternator is to be used.

Testing the GFCI receptacle

1. Start the unit as indicated on page 7.

2. Push the circuit breakers ON if they are in the tripped position.

3. Press the TEST button (1) on the GFCI receptacle(s). You should hear a “click” or “snap” sound and the LED indicator (2) will illuminate, (if equipped).

4. Press the RESET button (3) to energize the receptacle; the LED will go dark, (if equipped).

Should the above test fail, discontinue use of the alternator until it can be serviced by a qualified service technician.

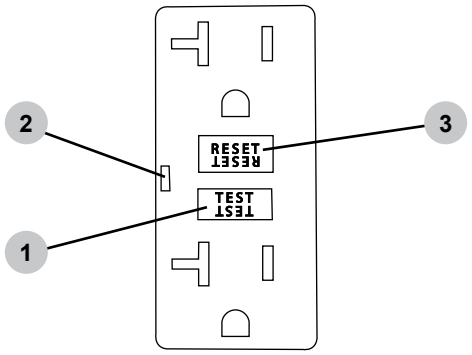

Connecting Electrical Devices

1. Allow the engine to warm up and the idle to stabilize before connecting any devices.

2. Inspect power cord for damage before using. Do not connect any electrical devices with cords or plugs showing signs of damage from crushing, cutting, or heat, or other. Never use cords that are coiled; always uncoil cords before using.

3. Make sure electrical devices are off before connecting them to the generator.

WARNING: FIRE HAZARD

DO NOT use extension cords in the following conditions:

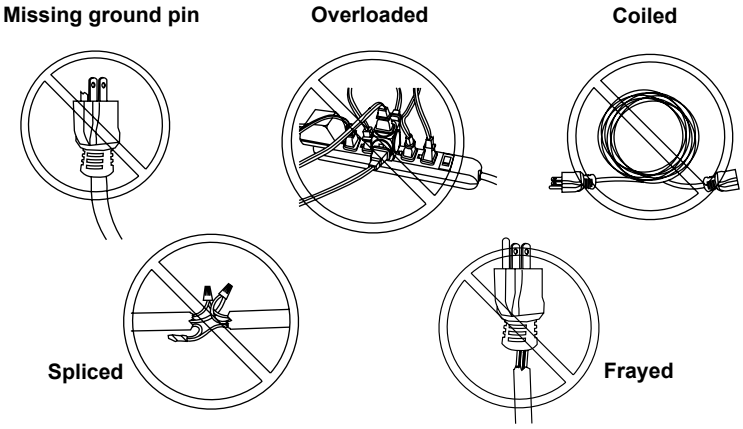

Alternator Load Capacity

1. Before connecting any devices, you must make sure the alternator can supply enough rated (running watts) and starting (surge watts) for the electrical devices you wish to power. Exceeding the capacity of alternator can damage the alternator and/or electrical devices connected to it. Follow the instructions in this section to be sure you do not exceed the maximum output of the generator.

2. **Calculating Device Wattage Requirement:** Every electrical device has a stated amount of power it needs to operate correctly. Expressed in watts, the power requirement can vary widely depending on the device. To find the wattage, first look in the owners manual of the device. If you do not have the manual, look for a nameplate on the device itself. Many will give you the wattage, but some may only indicate the current requirement (amperage). To find the wattage, simple multiply the current by the operating voltage. For example, a saw has a current requirement of 5.5 amperes at 120 volts. Multiplying 5.5 by 120 gives a wattage of 660.

3. **Understanding Device Surge:** Devices with inductive loads (motors, transformers, ballasted lights) require more power to start than they require to run. Called surge watts, this extra amount of starting power may only last a second or two as the device powers up, but it must be considered to avoid exceeding the generator’s maximum starting output. Surge watts are typically three (3) times higher than the required running watts. For example, a 800-watt motor will require about 2400 watts to start.

4. To power multiple devices at the same time you will first need to be sure the surge from all the devices you wish to power does not exceed the maximum starting watts the generator can provide. Second, you must add up all the device running watts and make sure the total does not exceed the maximum running wattage the generator can provide.

5. Refer to the GENERATOR LOAD CHART in this manual for estimated running watts of common electric devices.

Alternator Load Chart

Do not overload the generator. Overloading the generator may damage the generator and/or the devices plugged into the generator. Refer to the chart below to understand the loads electrical devices create when running.

Device	Running Watts
Air Conditioner (12,000 Btu)	1700
Air Conditioner (24,000 Btu)	3800
Air Conditioner (40,000 Btu)	6000
Battery Charger (20 Amp)	500
Belt Sander (3")	1000
Chain Saw	1200
Circular Saw (6-1/2")	800 - 1000
Clothes Dryer (Electric)	5750
Clothes Dryer (Gas)	700
Clothes Washer	1150
Coffee Maker	1750
Compressor (1 HP)	2000
Compressor (3/4 HP)	1800
Compressor (1/ 2 HP)	1400
Curling Iron	700
Dehumidifier	650
Disc Sander (9")	1200

Device	Running Watts
Edge Trimmer	500
Electric Blanket	400
Electric Nail Gun	1200
Electric Range (Per element)	1500
Electric Skillet	1250
Freezer	700
Furnace Fan (3/5 HP)	875
Garage Door Opener	500 - 750
Hair Dryer	1200
Hand Drill	250 - 1100
Hedge Trimmer	450
Impact Wrench	500
Iron	1200
Jet Pump	800
Lawn Mower	1200
Light Bulb	100
Microwave Oven	700 - 1000
Milk Cooler	1100
Oil Burner on Furnace	300
Oil Fired Space Heater (140,000 Btu)	400
Oil Fired Space Heater (85,000 Btu)	225
Oil Fired Space Heater (30,000 Btu)	150
Paint Sprayer, Airless (1/3 HP)	600
Paint Sprayer, Airless (Handheld)	150
Radio	50 - 200
Refrigerator	700
Slow Cooker	200
Submersible Pump (1-1/ 2 HP)	2800
Submersible Pump (1 HP)	2000
Submersible Pump (1/2 HP)	1500
Sump Pump	800 - 1050
Table Saw (10")	1750 - 2000
Television	200 - 500
Toaster	1000 - 1650
Weed Trimmer	500

All the listed running watt ratings in this table are approximate. Please refer to the device's manual or contact the device's manufacturer for exact running and starting watts.

NOTE: Starting a device can require as much as three (3) times the running watts.

WELDER OPERATION

NOTE: You CANNOT use the welder and alternator at the same time.

The correct setting for the desired weld is beyond the scope of this manual. Please consult a welding guide for the proper amperage selection as it pertains to the material thickness, welding rod gauge & type, and desired penetration.

You cannot weld at maximum amperage for an extended period of time. Should the machine stop producing current, the thermal overloads have tripped and you must allow the machine to cool before it will produce current once more. In order to stop this inconvenience from happening, only weld at maximum amperage in short bursts.

1. Set the range switch for the desired amperage range:

RIGHT POSITION: 180 - 240A
CENTER POSITION: 50 - 110A
LEFT POSITION: 120 - 180A

2. Rotate the amperage selection switch to the desired value:

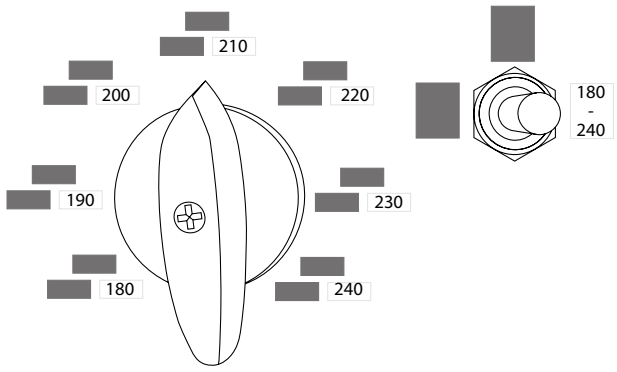

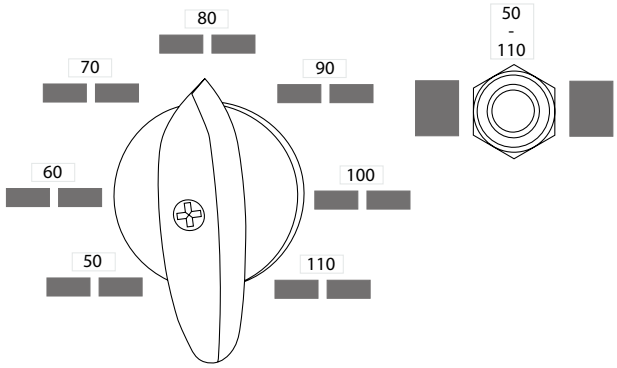

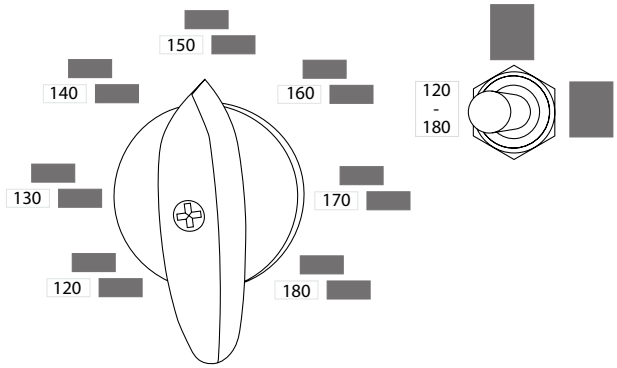

3. Connect the ground (-) lead to the work piece. NOTE: proper grounding is required to make a good weld. If the work piece is rusty or painted, you must clean the grounding point with a wire brush allow a low resistance ground connection. Failure to do this could cause a weak arc and arcing at the ground connection itself.

4. Complete your welding as desired.

SHUTTING OFF THE ENGINE

1. Turn off and unplug any devices connected to the alternator outlets.

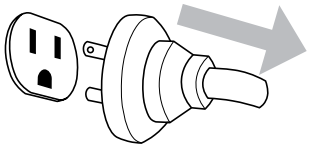

2. Turn the engine control switch to the OFF position.

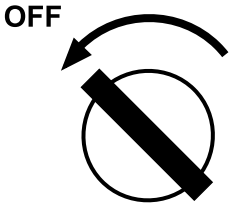

3. Turn fuel valve (if equipped) to the OFF position.

4. Bleed off pressure then drain receiver tank moisture as outlined in the AIR COMPRESSOR OPERATION section of this manual.

5. Allow engine to cool.

MAINTENANCE

CAUTION: MAINTENANCE

Improper maintenance and failing to correct problems before operation could void the warranty and may result in property damage and injury. To prevent these hazards, follow the maintenance procedures and timelines listed in this manual and any other manual that came with this product.

For safety reasons, the manufacturer recommends all service and repairs be performed by a qualified service center. Normal maintenance, replacement, and / or repair of emission control devices or systems may be performed by any establishment or individual. However, all warranty replacements or repairs must be performed by an authorized service center. To find an authorized service center near you, make a warranty claim, or get authorized warranty repair, call 1-877-362-4271 or email cservice@fna-group.com

Air Compressor Maintenance

WARNING: Engine Lockout

Before performing any maintenance on the compressor, disconnect the negative (-) battery lead *AND* disconnect the spark plug lead. Failure to do so could lead to life threatening injuries.

Daily

Drain the Receiver tank: Moisture will accumulate in the tank and should be drained at least once a day. This is done to reduce corrosions of the tank from the inside. Always wear protective eye wear and work gloves when draining the tank.

Check Compressor Pump Oil Level: The oil level should be no lower than the center of the oil sight glass. If the oil is lower, you will need to add oil to bring the level to the center of the sight glass. Consult the compressor manual for the proper type and weight of oil.

Visual inspection: Look for loose hardware, oil leaks, belt wear and damaged or loose piping.

Weekly

Clean air filter: Remove dirt and debris from the filter to prolong the life of the compressor pump. NOTE: if the compressor is used in a dirty, dusty area, the filter should be checked more frequently. If the filter cannot be cleaned or shows damage, replace it with a new element.

Clean the compressor and engine: Clean all of the cooling fins on the compressor head, compressor piping and the engine.

Test pressure relief valves: Follow the testing procedure of the Pressure Relief Valves subsection of this manual.

Monthly

Full system inspection: With the system at working pressure, inspect joints with a soap solution to find any leaks. Leaks can cause the compressor to run more frequently and are possible failure points in the system.

Inspect compressor oil for contamination: Inspect the oil for deposits, moisture and metal filings.

Belt tension: Inspect for proper tension, belt wear and damage to the belt sheaves.

Extended storage

If the unit is to be stored for an extended period of time, the following should be performed:

Blow out the cooling fins on the compressor head and the engine.

Change the compressor air filter element.

Change the compressor oil. Dispose of the oil properly.

Change the engine oil. Dispose of the oil properly.

Drain the fuel from the engine fuel tank be removing the drain bolt of the carburetor bowl. Dispose of the fuel properly.

Disconnect the battery. If the unit will be stored in a cold location, move the battery to a warm location and connect to a smart charger / maintainer.

Cover the unit to prevent dirt and moisture collecting on the unit.

NOTICE **CLEANING**

Water can damage the alternator/welder windings and other components if allowed to enter through cooling slots or other holes. Damage caused by water intrusion is not covered under warranty. To avoid damaging the unit, do not use a pressure washer, garden hose, or any other sources of running water to clean the unit, and never submerge the component of the unit in any liquids.

Engine Maintenance

Refer to the engine manual for all engine maintenance information.

Battery Maintenance

Batteries slowly lose strength when sitting idle through a process called self-discharge. If a battery is allowed to discharge past a certain point, it cannot be recharged and must be replaced. Therefore, it is best to keep the battery fully charged at all times to achieve maximum service life.

Because the battery is sold separately, and because there are different styles of batteries available, it is always best to follow the battery manufacturer's recommendations when handling, charging, storing, servicing, or replacing the battery.

WARNING: **EXPLOSIVE GAS**

Batteries produce hydrogen gas while charging. If exposed to an ignition source, hydrogen gas can explode possibly causing property damage, serious injury and/or death. To avoid a hydrogen gas explosion, charge batteries in a well-ventilated place away from open flames, sparks, or any other sources of ignition.

WARNING: **ACID**

Batteries contain sulfuric acid. Sulfuric acid is highly corrosive. Contact with skin can cause severe burns; contact with eyes can cause permanent blindness; and accidental ingestion can cause death. To avoid contact with sulfuric acid, always wear protective equipment when handling batteries. If acid contacts skin, rinse the area with cool water for 10-15 minutes. Immediately remove contaminated clothing and rinse the underlying skin with cool water for 10-15 minutes.

Engine Idle Adjustment

The engine idle speed is set at the factory and should not require user adjustment. Tampering with the governor can damage your engine, alternator/welder, and/or the air compressor and will void the warranty.

NOTICE **IDLE ADJUSTMENT**

Improper adjustment of the engine idle speed can damage you engine, alternator/welder, and/or the air compressor and will void the warranty. Any inspection and/or adjustment of the engine idle should be done by an authorized service center. Damaged caused by tampering with or modifying the engine speed governor will void the warranty.

NOTICE **MODIFICATION**

The alternator and engine are factory set to supply the correct frequency and voltage when running. Tampering with the factory governors and adjustments could damage the alternator and will void your warranty. To avoid damaging the engine or alternator set, do not modify the alternator settings or not adjust the engine speed.

Belt Maintenance

Preventative maintenance of the belt system is key to have a long, trouble free life. Not only can inappropriately tensioned belts cause rapid belt wear, it can also cause damage to the other power transmission components. The easiest way to determine the tension is by measuring the amount of deflection in the belts.

1. Disconnect the negative battery lead and the engine spark plug lead.

2. Remove the seven bolts from the belt guard. Remove the guard by pulling it away from the unit.

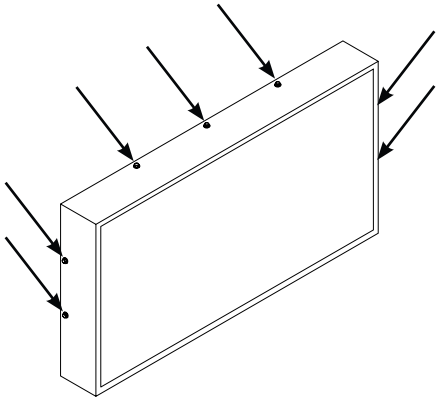

3. With the use of a tape measure or yard stick, measure from the center of the engine shaft to the center of the pump shaft. Multiply this measurement by 1/64. For example, a measurement of 12" multiplied by 1/64 equals 0.1875" (3/16"). This measurement is the maximum amount of deflection you should measure in the belts.

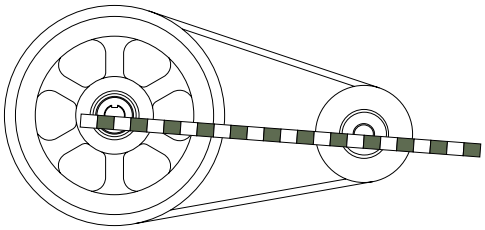

4. Place a straight edge on top of the belts. Using your index finger, push down on the belts centered between the sheaves. With a ruler, measure the distance between the top of the belts and the bottom of the straight edge. If the measurement exceeds the calculation in Step #3, the belts need to be tightened.

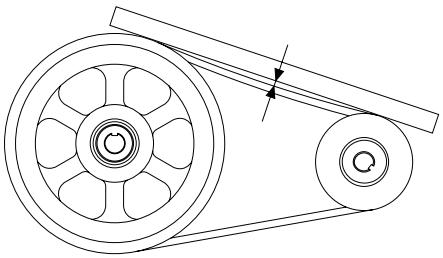

Adjusting the belt tension

1. Loosen the four engine mounting bolts (1).

2. To increase the tension on the belts, turn the tension bolts (2) clockwise. To decrease the tension, turn the tension belts counterclockwise.
NOTE: Make sure to adjust the bolts evenly.

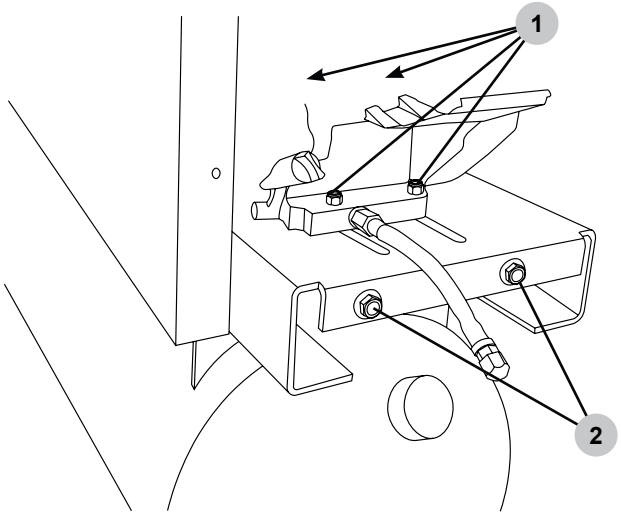

3. Reverify the belt tension If the proper tension is met, tighten the engine mounting bolts.

4. Place the belt guard back onto the unit. Thread in the bolts then tighten securely.

5. Reconnect the engine spark plug lead and the negative battery lead.

TROUBLESHOOTING

Engine Troubleshooting Chart

Problem	Possible causes	Solutions
Engine will not start *For more information refer to the engine manual.*	Engine control switch is in the OFF position.	Turn the engine control switch to the ON position.
	Choke not set correctly	Set the choke per the STARTING THE ENGINE section of this manual
	Empty fuel tank	Add fuel to tank per the OPERATING CHECKLIST section of this manual.
	Fuel not reaching carburetor	Turn the fuel valve to the ON position
	Low engine oil	Check the oil level and fill as needed per the engine manual.
	Spark plug is fouled or damaged	Inspect, clean, set gap, or replace the spark plug per the engine manual.
Engine will not start *cont.* *For more information refer to the engine manual.*	Fuel old or stale	Remove stale fuel and replace it with fresh fuel.
	Engine needs servicing	Take to an authorized service center.

Air Compressor Troubleshooting Chart

Problem	Possible causes	Solutions
Compressor stalls and dies	Drive engine low on fuel	Check fuel level in drive engine.
	Compressor check valve not functioning	Inspect compressor check valve.
	Compressor pilot valve not functioning	Check oil on compressor pump.
	Spark plug in engine bad	Check drive engine spark plug.
	Drive engine low on oil	Check oil level on compressor drive engine.
Compressor is running and is not compressing air	Compressor air filter is stopped up	Check compressor air filter.
	Compressor solenoid is malfunctioning	Replace compressor solenoid.
	Compressor intake valve is malfunctioning	Check and clean compressor intake valve.
	Compressor belts loose	Check compressor belts.
	Compressor separator is loose	Check compressor separator.
Compressor does not idle up for compression	Throttle control valve (bullwhip) not engaging	Check throttle control valve (bullwhip) for proper function.
	Throttle control valve cable broken	Replace throttle control valve.
	Drive engine throttle linkage damaged	Check drive engine throttle linkage.
Compressor airend bogs down while compressing air	Compressor belts loose	Check belts for wear.
	Compressor pulley worn	Check pulley for wear.
Excessive oil discharge in air (all compressors have a small amount of oil carry over in compression	Compressor separator deteriorated	Replace compressor separator.
	Compressor runs unloaded for extended period of time	Check unloaded time of compressor.
	Compressor scavenge line stopped up	Check compressor scavenge line for blockage.
Compressor overheating	Poor ventilation	Relocate compressor to any area with better ventilation (at least 18 inches from the nearest wall).
	Dirty cooling surfaces	Clean all cooling surfaces.

Problem	Possible causes	Solutions
Compressor overheating *cont.*	Compressor is out of its operating duty cycle	Reduce compressor duty cycle (repair leaks or add another unit to handle the excess demand).
Excessive belt wear	Pulley out of alignment	Realign pulley with flywheel.
	Improper belt tension	Readjust belt tension.
	Pulley damaged of loose	Inspect; repair or replace.
Compressor wont start in cold weather	Engine oil improper viscosity for temperature	Check for proper viscosity for ambient temperature.
	Control lines frozen	Move compressor to a warmer location.
Compressor has excessive vibration	Compressor is not properly mounted on vibration isolation pads	Properly mount compressor on vibration isolation pads.
	Compressor pulley is out of alignment	Re-align pulleys.
	Engine is low on oil or fuel	Check drive engine oil and fuel levels.
Compressor Pump Knocking	Loose motor pulley or compressor flywheel	Tighten pulley or flywheel.
	Low oil level in compressor pump	Keep oil level at recommended level for proper operation.
	Carbon build up on valve and piston	Only use factory recommended oil.

Alternator Troubleshooting Chart

Problem	Possible causes	Solutions
Voltage Low	Engine Speed too low	Replace or repair engine throttle device.
	Generator overloaded	Reduce load on generator by unplugging components.
Circuit Breaker Trips	Defective load connected to alternator	Disconnect load.
	Defective receptacle	Replace receptacle.
	Alternator overloaded	Reduce load on alternator.
Voltage Too High	Drive engine speed too high	Reduce drive engine speed.
Alternator is over-heating	Alternator is overloaded	Reduce load on alternator.
	Insufficient ventilation	Make sure adequate air flow to alternator and engine.
No output voltage	Broken or loose wire Defective receptacle Defective stator Defective rotor Defective capacitor	Have alternator reviewed by an authorized service center.

Problem	Possible causes	Solutions
No output voltage *cont.*	Defective load connected	Disconnect load.
	Circuit breaker tripped	Reset circuit breaker.
	Device or cord failure	Unplug device and check the cord and the device for damage or lose connections.

LIMITED WARRANTY

The manufacturer warrants to the original retail purchaser that this outdoor product is free from defects in materials and workmanship and agrees to repair or replace, at the manufacturer's discretion, any defective product free of charge within these time periods from the date of purchase.

FRAME / TANK (DEFECTS IN MATERIAL AND WORKMANSHIP):
ONE year (1) from the date of purchase.

ENGINE AND EMISSIONS CONTROL SYSTEM:
Covered by the engine manufacturer warranty. See engine owner's manual for further details.

ALTERNATOR / WELDER (DEFECTS IN MATERIAL AND WORKMANSHIP):
ONE year (1) from the date of purchase. See alternator/welder owner's manual for further details.

AIR COMPRESSOR PUMP (DEFECTS IN MATERIAL AND WORKMANSHIP):
ONE year (1) from the date of purchase. See air compressor pump owner's manual for further details.

This warranty extends to the original retail purchaser only and commences on the date of the original retail purchase.

Any part of this product found in the reasonable judgment of the manufacturer to be defective in materials or workmanship will be repaired or replaced without charge for parts and labor by an authorized service center.

The product, including any defective part, must be returned to an authorized service center within the warranty period. The expense of delivering the product to the service center for warranty work and the expense of returning it back to the owner after repair or replacement will be paid by the owner. Responsibility in respect to claims is limited to making the required repairs or replacements and no claim of breach of warranty shall be cause for cancellation or rescission of the contract of sale of any FNA Group brand outdoor product. Proof of purchase will be required by the dealer to substantiate any warranty claim. All warranty work must be performed by an authorized service center.

This warranty does not cover any product that has been subject to abuse, misuse, neglect, negligence, accident, the effects of corrosion or erosion, or that has been operated in any way contrary to the operating instructions as specified in this operator's manual. This warranty does not apply to any damage to the product that is the result of improper maintenance or to any product that has been altered or modified. The warranty does not extend to repairs made necessary by normal wear or by the use of parts or accessories which are either incompatible with the FNA Group brand outdoor product or adversely affect its operation, performance, or durability.

In addition, this warranty does not cover:

Tune-ups - Spark Plugs, Carburetor Adjustments, Ignition, Filters, Oil Change, Wear Items - Recoil Starter Rope, Motor Brushes, Gaskets, Valves, Pistons, O-Rings, and Oil Seals.

ALL IMPLIED WARRANTIES ARE LIMITED IN DURATION TO THE STATED WARRANTY PERIOD. ACCORDINGLY, ANY SUCH IMPLIED WARRANTIES INCLUDING MERCHANTABILITY, FITNESS FOR A PARTICULAR PURPOSE, OR OTHERWISE, ARE DISCLAIMED IN THEIR ENTIRETY AFTER THE EXPIRATION OF THE APPROPRIATE THREE-YEAR OR NINETY-DAY WARRANTY PERIOD.

OBLIGATION UNDER THIS WARRANTY IS STRICTLY AND EXCLUSIVELY LIMITED TO THE REPAIR OR REPLACEMENT OF DEFECTIVE PARTS AND FNA Group DOES NOT ASSUME OR AUTHORIZE ANYONE TO ASSUME FOR THEM ANY OTHER OBLIGATION. SOME STATES DO NOT ALLOW LIMITATIONS ON HOW LONG AN IMPLIED WARRANTY LASTS, SO THE ABOVE LIMITATION MAY NOT APPLY TO YOU.

FNA Group ASSUMES NO RESPONSIBILITY FOR INCIDENTAL, CONSEQUENTIAL, OR OTHER DAMAGES INCLUDING, BUT NOT LIMITED TO, EXPENSE OF RETURNING THE PRODUCT TO AN AUTHORIZED SERVICE CENTER AND EXPENSE OF DELIVERING IT BACK TO THE OWNER, MECHANIC'S TRAVEL TIME, TELEPHONE OR TELEGRAM CHARGES, RENTAL OF A LIKE PRODUCT DURING THE TIME WARRANTY SERVICE IS BEING PERFORMED, TRAVEL, LOSS OR DAMAGE TO PERSONAL PROPERTY, LOSS OF REVENUE, LOSS OF USE OF THE PRODUCT, LOSS OF TIME, OR INCONVENIENCE. SOME STATES DO NOT ALLOW THE EXCLUSION OR LIMITATION OF INCIDENTAL OR CONSEQUENTIAL DAMAGES, SO THE ABOVE LIMITATION OR EXCLUSION MAY NOT APPLY TO YOU.

This warranty gives you specific legal rights, and you may also have other rights which vary from state to state. This warranty applies to this FNA Group brand outdoor product manufactured by or for FNA Group and sold in the United States and Canada.

To find an authorized service center near you, make a warranty claim, or get authorized warranty repair, call 1-877-362-4271 or email cservice@fna-group.com

READ THIS MANUAL CAREFULLY BEFORE OPERATION
Failure to follow the instructions and safety precautions in this manual can result in property damage, serious injury and/or death.

SAVE THIS MANUAL FOR FUTURE REFERENCE

Copyright © 2025 FNA-Group, Inc. All rights reserved.

Part number: 7122603 / English

REV B - 5/2025

COMPRESSEUR D'AIR / SOUDEUR / GÉNÉRATEUR

GUIDE D'UTILISATION ET D'ENTRETIEN

Modèle couvert : 73001

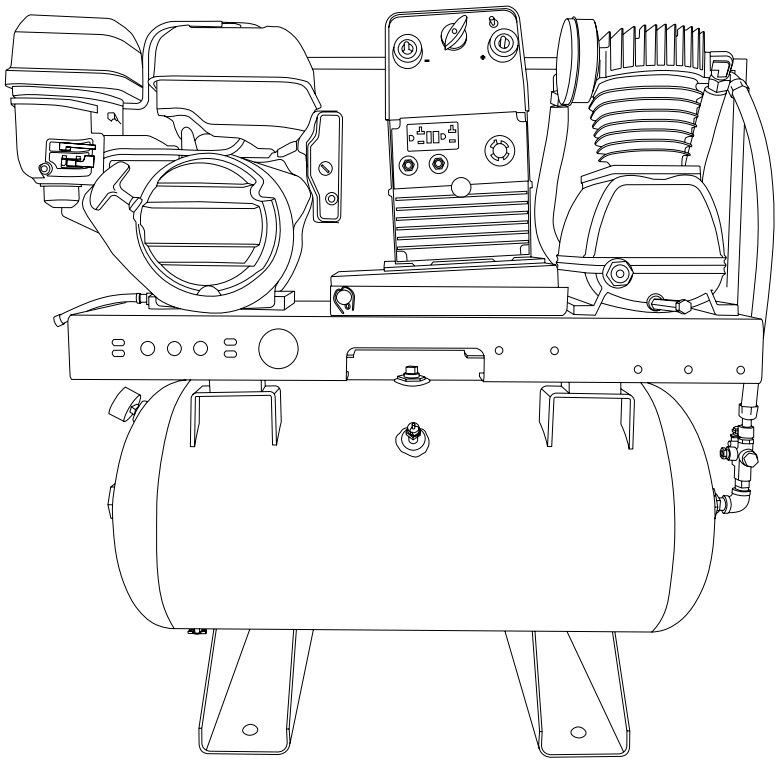

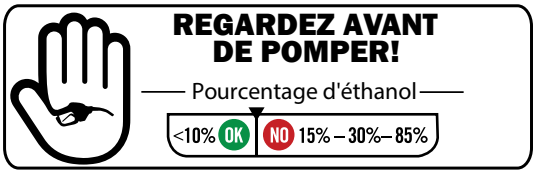

LIRE ATTENTIVEMENT CE GUIDE AVANT L'UTILISATION
Le fait de ne pas suivre les instructions et les précautions de sécurité de ce guide peut entraîner des dommages matériels, des blessures graves et/ou la mort.

Si votre appareil ne fonctionne pas, s'il manque des pièces ou s'il est cassé, NE LE RETOURNEZ PAS À L'ENDROIT OÙ VOUS L'AVEZ ACHETÉ. Contactez notre service clientèle en appelant le 1-877-362-4271 ou en envoyant un courriel à cservice@fna-group.com

CONSERVEZ CE MANUEL POUR RÉFÉRENCE ULTÉRIEURE

REMARQUE : Les photographies et les schémas utilisés dans ce guide sont donnés à titre indicatif uniquement et peuvent ne pas représenter votre modèle spécifique.

No. de pièce 7122603 / Français

REV B - 5/2025

CONSERVER CE GUIDE POUR UNE UTILISATION ULTÉRIEURE

Conservez ce manuel pour référence future. Ce manuel doit être considéré comme une partie permanente du produit et rester avec lui. Ce manuel doit être accessible à toute personne utilisant le(s) produit(s) qu'il couvre. Ce manuel doit accompagner le(s) produit(s) qu'il couvre s'il est vendu à un nouveau propriétaire.

Notez le numéro de modèle, le numéro de série et la date d'achat de ce produit dans les espaces prévus ci-dessous, puis conservez ce manuel avec le(s) reçu(s) d'achat pour référence future.

Numéro de modèle : _____

Numéro de série : _____

Date d'achat : _____

AVERTISSEMENT DE LA PROPOSITION 65 DE LA CALIFORNIE

Ce produit et les gaz d'échappement du moteur peuvent vous exposer à des produits chimiques connus dans l'État de Californie pour provoquer des cancers, des anomalies congénitales ou d'autres problèmes de reproduction. Pour plus d'informations sur la proposition 65 de l'État de Californie, consultez le site www.P65Warnings.ca.gov.

AVERTISSEMENT SUR LES HYDROCARBURES AROMATIQUES POLYCYCLIQUES

L'élément du filtre à air et l'ensemble de la boîte à air peuvent contenir des hydrocarbures aromatiques polycycliques (HAP). Certains HAP peuvent provoquer le cancer. Pour éviter toute exposition aux HAP, portez des gants lors de l'entretien du filtre à air.

TABLE DES MATIÈRES

INSTRUCTIONS DE SÉCURITÉ 1
Symboles d'alerte de danger 1
Précautions et avertissements de sécurité 1

CLAUSES DE NON-RESPONSABILITÉ 2

ASSEMBLAGE 2
Déballage 2
Remarques sur l'installation 2
Installation (fixe) 2
Installation (véhicule de service) 2
Tuyauterie de refoulement 3
Batterie 3

EMPLACEMENT DES COMPOSANTS 4

LISTE DE CONTRÔLE DE FONCTIONNEMENT 5
Conditions de fonctionnement 5
Préparation du compresseur d'air 5
Mise à la terre 6
Vérification de l'huile moteur 6
Vérification du carburant 7

DÉMARRAGE DU MOTEUR 7

FONCTIONNEMENT DU COMPRESSEUR D'AIR 8
Soupape de déchargement 8
Soupapes de surpression 8
Vanne de vidange du réservoir récepteur 9

DISPOSITIFS DE CONNEXION (ALTERNATEUR) 9
Interruption de circuit de fuite à la terre (GFCI) 9
Test de la ou des prises GFCI 9
Connexion d'appareils électriques 10
Capacité de charge de la génératrice 10
Tableau des charges de la génératrice 10

FONCTIONNEMENT DU SOUDEUR 11

ARRÊT DU MOTEUR 11

ENTRETIEN DE L'UNITÉ 12
Entretien du compresseur d'air 12
Entretien du moteur 12
Entretien de la pile 12
Réglage du ralenti du moteur 13
Entretien de la courroie 13
Réglage de la tension de la courroie 13

DÉPANNAGE 14
Tableau de dépannage du moteur 14
Tableau de dépannage du compresseur d'air 14
Tableau de dépannage de l'alternateur 15

GARANTIE LIMITÉE 16

INSTRUCTIONS DE SÉCURITÉ

LIRE CE GUIDE AVANT L'UTILISATION

Ce guide contient des informations et des instructions de sécurité importantes. N'utilisez pas ce produit avant d'avoir lu et compris toutes les instructions de sécurité, d'utilisation et d'entretien figurant dans ce guide. Le fait de ne pas suivre les instructions et les précautions de sécurité de ce guide peut entraîner des dommages matériels, des blessures graves et/ou la mort.

REMARQUE: Les avertissements et les précautions abordés dans ce guide ne peuvent pas couvrir toutes les conditions et situations pouvant se produire. L'utilisateur doit comprendre que la sensibilisation et la prudence sont des facteurs qui ne peuvent pas être intégrés à ce produit et qu'ils doivent donc être exercés par l'utilisateur.

INSTRUCTIONS SUPPLÉMENTAIRES

En plus de ce guide, lisez attentivement toutes les instructions supplémentaires fournies sur et avec le produit, l'équipement annexe, les accessoires et le moteur qui alimente le produit. Portez une attention particulière à toutes les règles de sécurité supplémentaires et aux instructions concernant les procédures de démarrage, d'utilisation et d'arrêt. Utilisez toujours les vêtements de protection recommandés qui peuvent être nécessaires pour utiliser l'équipement en toute sécurité.

SYMBOLES D'ALERTE DE DANGER

Veillez à bien comprendre les symboles de sécurité et les définitions énumérés ci-dessous. Chaque symbole contient l'un des quatre mots suivants : **DANGER**, **AVERTISSEMENT**, **ATTENTION**, ***AVIS***, indiquant différents niveaux de risque. Ces symboles sont utilisés tout au long de ce guide et sont suivis d'informations sur un danger précis, les conséquences de ce danger et des instructions sur la façon d'éviter ce danger. Si vous ne tenez pas compte de ces symboles et ne suivez pas les instructions qui leur sont fournies, vous risquez de subir des dommages matériels, des blessures et/ou la mort.

DANGER: Indique une situation dangereuse imminente qui, si elle n'est pas évitée, entraînera des dommages matériels, des blessures graves et/ou la mort.

AVERTISSEMENT: Indique une situation potentiellement dangereuse qui, si elle n'est pas évitée, peut entraîner des dommages matériels, des blessures graves et/ou la mort.

ATTENTION: Indique une situation dangereuse qui, si elle n'est pas évitée, peut entraîner des dommages matériels et/ou des blessures légères à modérées.

AVIS Indique des informations considérées comme importantes, mais qui ne sont pas directement liées au danger.

PRÉCAUTIONS DE SÉCURITÉ ET AVERTISSEMENTS

Voici quelques précautions de sécurité à respecter avec les compresseurs et les systèmes d'air comprimé. Le non-respect de ces avertissements peut entraîner des blessures graves, la mort, des dommages matériels et/ou des dommages au compresseur.

L'air de ce compresseur peut causer des blessures graves, voire mortelles, s'il est utilisé pour la respiration ou la transformation des aliments. L'air utilisé pour ces procédés doit être conforme aux réglementations OSHA 29 CFR 1910 ou FDA 21 178.3570.

Ce compresseur est conçu pour la compression d'air atmosphérique normal uniquement. Aucun autre gaz, vapeur ou fumée ne doit être exposé à l'admission du compresseur, ni traité par celui-ci.

Débrancher toutes les alimentations électriques du compresseur ainsi que toutes les télécommandes avant de procéder à l'entretien de l'appareil.

Relâchez toute la pression interne du compresseur avant l'entretien.

Ne comptez pas sur les clapets anti-retour pour maintenir la pression du système.

Une soupape de sécurité correctement dimensionnée doit être installée sur la tuyauterie de refoulement, en amont de toute vanne d'arrêt (vanne de sectionnement), de tout échangeur de chaleur, de tout orifice ou de tout point de blocage potentiel. L'absence d'une soupape de sécurité pourrait entraîner la rupture ou l'explosion d'un compresseur ou d'un composant de sécurité.

Ne modifiez pas le réglage de pression de la soupape de sécurité, ne limitez pas la fonction de la soupape de sécurité et ne remplacez pas la soupape de sécurité par un bouchon.

Une surpression de certains composants du système ou du compresseur peut se produire, entraînant des blessures graves, la mort et des dommages matériels.

N'utilisez jamais de tuyaux en plastique, de flexibles en caoutchouc ni de joints soudés dans le système d'air comprimé. Ne pas garantir la compatibilité du système avec la tuyauterie du compresseur est dangereux.

N'utilisez jamais de solvant inflammable ou toxique pour nettoyer le filtre à air ou l'une de ses pièces.

N'essayez pas d'entretenir une pièce pendant que le compresseur fonctionne.

Ne faites pas fonctionner le compresseur à des pressions supérieures à sa valeur nominale.

Ne retirez aucun dispositif de protection pendant que le compresseur fonctionne.

Vérifiez quotidiennement les jauges pour vous assurer du bon fonctionnement du compresseur. Suivez toutes les procédures d'entretien et vérifiez tous les dispositifs de sécurité selon le calendrier prévu.

L'air comprimé est dangereux, ne jouez pas avec.

Utiliser toujours le lubrifiant approprié.

Portez toujours un équipement de sécurité approprié lorsque vous utilisez de l'air comprimé. Installez toujours le compresseur conformément aux normes électriques locales en vigueur.

AVERTISSEMENT: ÉQUIPEMENT DE PROTECTION INDIVIDUELLE (EPI)

Portez toujours des lunettes de protection, des protections auditives et des vêtements de sécurité appropriés lorsque vous travaillez à proximité du compresseur. Évitez de porter des vêtements amples ou amples à proximité du compresseur.

AVERTISSEMENT: RISQUE D'EXPLOSION

Les compresseurs peuvent fonctionner à des pressions comprises entre 0 et 250 psi, selon la conception et les spécifications de fabrication du compresseur. Vérifiez toujours que le système dans lequel le compresseur est installé peut supporter la pression de fonctionnement maximale. N'installez JAMAIS un compresseur dans un système qui ne peut pas supporter sa pression de fonctionnement maximale.

L'air comprimé est extrêmement dangereux s'il n'est pas utilisé ou installé correctement. Assurez-vous toujours qu'un professionnel qualifié en air comprimé a inspecté le système d'air comprimé avant utilisation. Une installation ou une utilisation incorrecte de l'air comprimé peut entraîner des blessures corporelles, voire la mort. Ne mettez JAMAIS sous pression un objet qui n'est pas conçu pour l'être. La mise sous pression d'objets non conçus pour la pression de fonctionnement maximale du compresseur peut entraîner des blessures corporelles, voire la mort.

N'appliquez jamais de pression d'air sur le carter du compresseur. Assurez-vous toujours que l'évent du carter est dégagé et exempt de toute obstruction. L'ajout de pression au carter peut entraîner des blessures graves, voire mortelles.

Vérifiez le fonctionnement des soupapes de sécurité chaque semaine pour assurer leur bon fonctionnement, remplacez-les immédiatement si elles sont défectueuses ou endommagées.

AVERTISSEMENT: OPÉRATION SUR UN VÉHICULE

N'utilisez jamais un compresseur dans un véhicule en mouvement ou un objet remorquable. Cela pourrait endommager le compresseur, les composants d'entraînement ou les pièces auxiliaires du compresseur. L'utilisation du compresseur dans un véhicule en mouvement ou un objet remorquable peut entraîner des blessures graves, voire mortelles.

AVIS INSTALLATION CORRECTE

Pour garantir la garantie complète du réservoir du compresseur, tous les ensembles compresseurs montés sur le réservoir doivent être installés sur des patins antivibratoires homologués par le fabricant. Un compresseur ne doit JAMAIS être installé dans son emballage d'origine. Une installation incorrecte du compresseur avec des patins antivibratoires homologués annulera la garantie du réservoir.

CLAUSES DE NON-RESPONSABILITÉ

- Tous les renseignements dans cette publication sont basés sur les derniers renseignements disponibles sur le produit au moment de l'impression. Le FNA Group se réserve le droit de modifier, d'adapter et/ou d'améliorer le produit et/ou ce document à tout moment, sans préavis et sans encourir aucune obligation.
- Les images et les figures du présent guide ne doivent être utilisées qu'à titre de référence. Il peut y avoir des différences entre les images et les figures et le produit physique.
- Cette génératrice peut être munie d'un silencieux pare-étincelles. Si la génératrice est équipée d'un pare-étincelles, celui-ci doit être maintenu en bon état de fonctionnement par le propriétaire/utilisateur. Dans l'état de la Californie, un pare-étincelles est requis par la loi (article 4442 du Public Resources Code de la Californie). Les autres états peuvent avoir des lois similaires. Les lois fédérales s'appliquent aux terres fédérales.

ASSEMBLAGE

Suivez les étapes décrites dans cette section pour déballer et assembler votre appareil. Pour toute question concernant le déballage ou l'assemblage, veuillez contacter notre service client au 1-877-362-4271 ou par courriel à cservice@fna-group.com

Déballage

1. Placez la palette d'expédition sur une surface solide et plane.
2. Retirez soigneusement tout emballage de l'appareil.
3. Dévisser l'unité de sa palette d'expédition.

Remarques sur l'installation :

Cet appareil peut être installé de façon permanente à l'EXTÉRIEUR, sur une dalle de béton (ou toute autre surface appropriée) ou sur un véhicule de service. Dans tous les cas, l'appareil doit être installé sur une surface plane et à l'aide d'un kit d'isolation approprié (disponible ailleurs).

- N'utilisez jamais l'appareil à l'intérieur d'une maison, d'un garage ou de tout autre type d'enceinte, même si les portes et les fenêtres sont ouvertes.
- Installer un détecteur de monoxyde de carbone dans tous les bâtiments occupés à proximité du moteur en marche.
- Si vous ressentez des maux de tête, des nausées, des étourdissements, de la somnolence ou une faiblesse pendant que l'appareil fonctionne, sortez à l'air frais et consultez immédiatement un médecin.

Installation (fixe)

Cette unité peut être montée en permanence à l'EXTÉRIEUR sur une dalle de béton (ou une autre surface appropriée) de niveau, loin de la ventilation du bâtiment (y compris les fenêtres et les portes) et loin de la circulation des véhicules.

Un espace suffisant doit être maintenu entre l'unité et les murs de toute structure afin de permettre une bonne circulation de l'air de refroidissement et les opérations de maintenance. L'utilisation d'un kit d'isolation approprié (disponible ailleurs) réduira les contraintes sur le réservoir récepteur.

Installation (véhicule de service)

Cet appareil doit être placé à l'air libre, à l'abri des gaz d'échappement. Ne jamais utiliser l'appareil sur un véhicule en mouvement. Utiliser l'appareil uniquement sur un véhicule stationné sur une surface plane.

Un espace suffisant doit être maintenu entre l'appareil et les murs afin de permettre une bonne circulation de l'air de refroidissement et les opérations de maintenance. L'utilisation d'un kit d'isolation approprié (disponible ailleurs) réduira les contraintes sur le réservoir. NE JAMAIS DÉPLACER LE VÉHICULE AVANT D'ÊTRE CORRECTEMENT SÉCURISÉ, AU CAS OÙ L'APPAREIL ET/OU LE VÉHICULE POURRAIENT ÊTRE ENDOMMAGÉS.

AVIS **FONCTIONNEMENT DE NIVEAU**

Si l'unité est montée sur un véhicule de service, celui-ci doit être stationné sur une surface plane avant le démarrage du moteur. Un stationnement non horizontal peut endommager le moteur et la culasse du compresseur en raison d'une distribution de lubrification insuffisante.

Tuyauterie de refoulement :

Toutes les installations de tuyauterie doivent être réalisées par des tuyauteurs agréés, conformément aux codes du bâtiment en vigueur. Le diamètre de la tuyauterie de refoulement doit être identique à celui de l'orifice de refoulement du réservoir de réception.

- Utilisez des tuyaux, des flexibles et ses composants conçus pour l'air comprimé et qui atteignent ou dépassent la pression de service maximale de la tête du compresseur.
- Utiliser un raccord flexible correctement dimensionné entre le réservoir récepteur et la tuyauterie de refoulement.

AVERTISSEMENT: **RISQUE D'EXPLOSION**

N'utilisez jamais de tuyaux en plastique (PVC, CPVC, ABS, etc.), de tuyaux en cuivre, de flexibles en caoutchouc ou de joints soudés. Leur utilisation peut exploser sous la pression de service et entraîner des blessures graves, voire mortelles.

Batterie:

DANGER: **RISQUE DE BRÛLURES À L'ACIDE**

Cet appareil n'est pas livré avec une batterie. Vous devez installer une batterie de taille appropriée, conforme aux exigences du manuel d'utilisation du moteur. La batterie doit être installée dans un boîtier correctement sécurisé afin de limiter l'accès aux bornes et de réduire les risques d'infiltration d'eau.

Utiliser des câbles de batterie de calibre approprié aux besoins actuels et à la longueur de câble utilisée.

ATTENTION ! Retirer toujours le câble noir négatif (-) de la batterie en premier et connectez toujours le câble noir négatif (-) de la batterie en dernier.

EMPLACEMENT DES COMPOSANTS

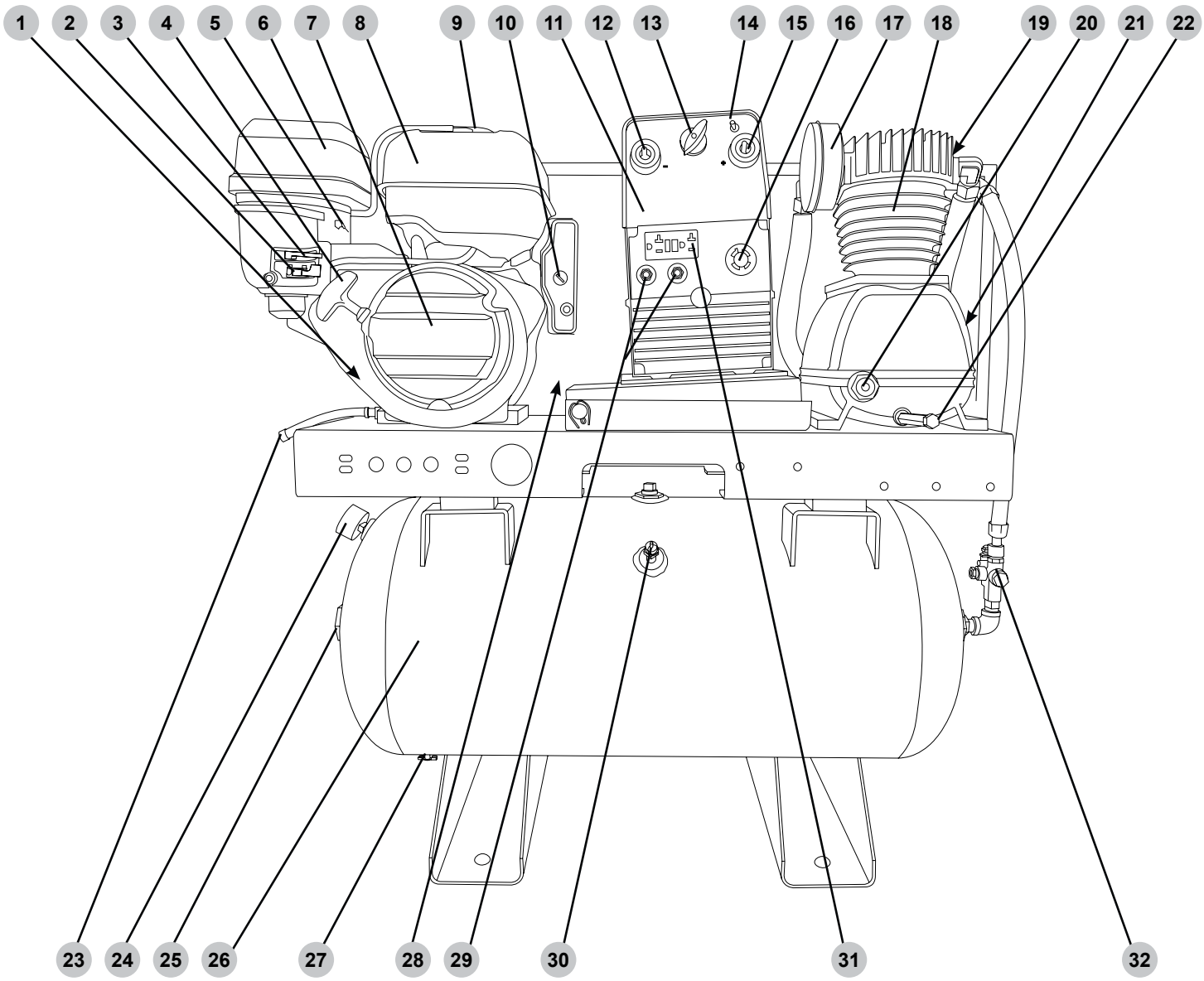

1. Remplissage d'huile moteur et jauge (non illustré)
2. Robinet de carburant du moteur
3. Starter du moteur
4. Poignée de recul du démarreur du moteur
5. Poignée d'accélérateur du moteur (si équipé)
6. Boîtier de filtre à air moteur
7. Recul du moteur / admission d'air de refroidissement
8. Réservoir de carburant du moteur
9. Bouchon de remplissage de carburant du moteur
10. Interrupteur à clé de DÉMARRAGE-ARRÊT-MARCHE du moteur
11. Alternateur / Soudeur CC
12. Borne de câble négative (-) du soudeur
13. Commutateur de sélection d'ampérage du soudeur
14. Commutateur de gamme de soudeur
15. Borne de câble positive (+) du soudeur
16. Alternateur 120/240 V CA, monophasé, 60 Hz, prise à verrouillage par rotation (NEMA L14-20R)
17. Filtre d'admission d'air du compresseur d'air
18. Tête de compresseur d'air
19. Soupape de décharge de pression de tête (non illustrée)
20. Voyant d'huile de la tête du compresseur d'air
21. Remplissage d'huile de tête de compresseur d'air (non illustré)
22. Vidange d'huile de la tête du compresseur d'air
23. Tuyau de vidange d'huile moteur
24. Manomètre du réservoir récepteur
25. Orifice de décharge du réservoir récepteur
26. Réservoir récepteur
27. Vanne de vidange du réservoir récepteur
28. Protection de courroie de transmission
29. Disjoncteurs unipolaires d'alternateur
30. Soupape de décharge de pression du réservoir récepteur
31. Alternateur 120 V CA, monophasé, 60 Hz, prise GFCI duplex (NEMA 5-20R)
32. Soupape de décharge du compresseur d'air

LISTE DE CONTRÔLE DE FONCTIONNEMENT

AVERTISSEMENT: FUMÉES TOXIQUES

Les gaz d'échappement contiennent du monoxyde de carbone, un gaz inodore, incolore et toxique. Faire tourner un moteur à l'intérieur peut être mortel en quelques minutes. N'utilisez jamais ce produit à l'intérieur d'une maison, d'un garage ou de tout autre endroit, même si les portes et les fenêtres sont ouvertes. Faites tourner le moteur à l'extérieur, à au moins 6 mètres des fenêtres, des portes et des bouches d'aération. Tenez compte de la direction du vent et des courants d'air lorsque vous utilisez ce produit à l'extérieur afin d'éviter d'inhaler les gaz d'échappement. Utilisez toujours un détecteur de monoxyde de carbone dans tout bâtiment occupé à proximité du moteur en marche.

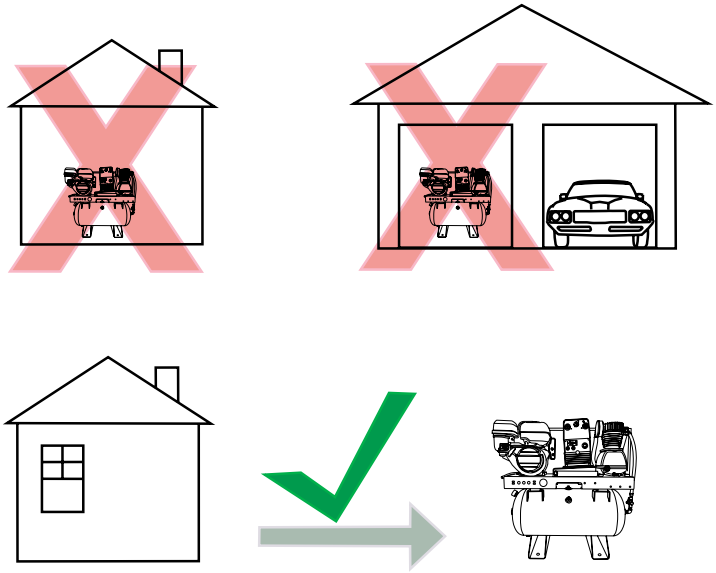

Conditions de fonctionnement

Avant de démarrer le moteur, retirez toute saleté et débris accumulés dans les évents de refroidissement, l'échappement et le lanceur. Vérifiez ensuite l'absence de pièces desserrées ou endommagées, de fuites d'huile ou de carburant, et/ou de tout autre problème susceptible d'affecter son bon fonctionnement. Réparez ou remplacez immédiatement toute pièce endommagée ou défectueuse. Maintenez toujours toutes les protections de sécurité en place et en bon état de fonctionnement. Pour des raisons de sécurité, le fabricant recommande que tout entretien et toute réparation soient effectués par un centre de service agréé. Ne déplacez jamais l'appareil pendant son fonctionnement. Utilisez-le uniquement pour l'usage auquel il est destiné. Si vous avez des questions sur l'utilisation appropriée de ce produit, contactez notre service clientèle en appelant le 1-877-362-4271 ou en envoyant un courriel à cservice@fna-group.com

AVERTISSEMENT: OPÉRATION SANS FORMATION

Les personnes non formées, les jeunes enfants et les animaux domestiques peuvent être gravement blessés, voire tués, s'ils manipulent incorrectement un moteur en marche ou jouent avec. Assurez-vous que toute personne utilisant le moteur a reçu les instructions appropriées, compris les consignes de sécurité et lu le manuel d'utilisation avant d'utiliser ce produit. Ne laissez pas les enfants utiliser l'appareil. Ceci n'est pas un jouet.

AVERTISSEMENT: INSPECTER AVANT D'UTILISER

Le fait de ne pas inspecter ce produit avant de l'utiliser peut provoquer une situation dangereuse entraînant des dommages au produit, des blessures graves et/ou la mort. Pour éviter ces dangers, inspectez la génératrice avant chaque utilisation. Vérifiez si des pièces sont desserrées ou endommagées, les signes de fuites d'huile ou de carburant, si des protections sont manquantes et toute autre condition susceptible d'affecter l'utilisation appropriée. Réparer ou remplacer toutes les pièces endommagées ou défectueuses et maintenez toutes les protections de sécurité en place et en bon état de fonctionnement avant d'utiliser l'appareil.

ATTENTION: SURFACES CHAUDES

Un moteur en fonctionnement produit de la chaleur. Les surfaces du moteur, les composants connexes et les gaz d'échappement du moteur chauffent suffisamment pour provoquer des brûlures légères à modérées ou pour mettre le feu à des matières par contact. Pour éviter les brûlures, ne touchez pas les surfaces du moteur ni les gaz d'échappement et laissez le moteur refroidir complètement avant de le déplacer, le toucher ou l'entretenir. Pour éviter un incendie, tenez toutes les matières inflammables à distance d'au moins cinq pieds de tous les côtés du produit.

AVERTISSEMENT: PIÈCES MOBILES

Ce produit contient de nombreuses pièces mobiles à haute vitesse. Les pièces mobiles peuvent causer des écrasements, des fractures, des lacérations graves et/ou des amputations traumatiques. Pour éviter les blessures, ne placez jamais vos doigts, mains, pieds ou autre partie du corps à proximité du moteur en marche. N'utilisez jamais le produit avec les capots, les coiffes ou autres protections retirés. Ne portez pas de vêtements amples, de cordon pendant ou autres objets pendants susceptibles de s'accrocher dans les pièces mobiles en fonctionnement. Attachez vos cheveux longs et retirez vos bijoux avant l'utilisation.

Préparation du compresseur d'air

AVERTISSEMENT:

LE NON-RESPECT DES VÉRIFICATIONS SUIVANTES PEUT ENTRAÎNER DES BLESSURES GRAVES, VOIRE LA MORT, DES DOMMAGES MATÉRIELS ET/OU UNE PANNE MÉCANIQUE. DÉBRANCHER LA BOUGIE D'ALLUMAGE DU MOTEUR ET LE FIL NÉGATIF DE LA BATTERIE AVANT D'EFFECTUER TOUTE OPÉRATION D'ENTRETIEN.

Consultez ce manuel et le manuel du propriétaire du moteur pour obtenir des instructions de démarrage et d'arrêt ainsi que des informations d'entretien.

1. Retirez toutes les pièces détachées et tous les outils autour de l'installation du compresseur.
2. Vérifiez le niveau d'huile dans le carter, ajouter-en si nécessaire.
3. Vérifier l'étanchéité et l'absence de fuites dans tous les raccords de pression.
4. Vérifiez que toutes les soupapes de sécurité sont en place et opérationnelles.

5. Vérifiez que toutes les protections sont en place et solidement fixées.

6. Ouvrez toutes les vannes d'arrêt manuelles (vannes de blocage) au niveau et au-delà de la sortie du compresseur.

Mise à la terre

La mise à la terre de la génératrice aide à prévenir les chocs électriques en cas d'apparition d'un défaut de mise à la terre dans la génératrice ou dans les appareils électriques branchés. Une mise à la terre appropriée aide aussi à dissiper l'électricité statique qui s'accumule souvent dans les appareils non mis à la terre. La mise à la terre d'une génératrice avec un ensemble de roues installé est particulièrement importante. Les génératrices couvertes dans ce guide ont deux bornes de mise à la terre, une sur le cadre et une sur les panneaux de commande. Pour connaître l'emplacement des bornes de mise à la terre, voir la section EMPLACEMENT DES COMPOSANTS du présent guide. Il est fortement recommandé de se reporter à la norme NEC 250.34 (sections A, B et C) et/ou de consulter un électricien local pour connaître les exigences de mise à la terre dans votre région avant d'utiliser la génératrice.

DANGER: MISE À LA TERRE

Si vous ne mettez pas correctement à la terre votre génératrice, vous créerez un risque de choc électrique qui pourrait entraîner des blessures graves ou la mort. Pour éviter tout risque de choc électrique, assurez-vous de mettre correctement à la terre la génératrice selon l'utilisation souhaitée, conformément au National Electric Code (NEC) 250.3 (sections A, B et C) ou consultez un électricien local pour connaître les exigences de mise à la terre appropriées.

DANGER: ÉLECTROCUTION

Ne branchez pas à la génératrice des appareils dont les cordons électriques sont usés, effilochés, dénudés ou autrement endommagés. Les courts-circuits électriques causés par un câblage endommagé peuvent endommager la génératrice et le fait de toucher des cordons électriques endommagés sous tension ou des fils dénudés peut entraîner des blessures graves, voire mortelles. Pour éviter ces risques d'électrocution, inspectez tous les cordons électriques avant de les utiliser et n'utilisez pas de cordons endommagés ou présentant des fils dénudés.

AVERTISSEMENT: RÉTRO-ALIMENTATION

Le retour de courant peut endommager les appareils électriques d'une structure alimentée par le réseau électrique, provoquer un incendie et causer des blessures graves, voire mortelles, aux employés et aux autres personnes connectées au réseau. Pour éviter ce phénomène, ne branchez pas l'alternateur sur une prise de courant du réseau.

Vérification de l'huile moteur

ATTENTION: HUILE CHAUDE

L'huile chaude peut provoquer de graves brûlures. Pour éviter de vous brûler lors de la vidange ou de la vérification de l'huile moteur, portez des gants appropriés et changez l'huile lorsque le moteur est chaud mais pas chaud.

AVIS CAPTEUR DE FAIBLE HUILE

Le capteur de bas niveau d'huile (le cas échéant) arrêtera automatiquement le moteur lorsque le niveau d'huile descend en dessous de la limite de sécurité. Pour éviter un arrêt inattendu, vérifiez le niveau d'huile avant chaque utilisation, remplissez jusqu'à la limite supérieure et faites toujours fonctionner le moteur sur une surface plane.

AVIS REMPLIR L'HUILE AVANT UTILISATION

Le moteur est expédié de l'usine sans huile. Faire fonctionner le moteur sans huile entraînera de graves dommages au moteur et annulera la garantie. Pour éviter d'endommager le moteur et d'annuler la garantie, remplissez le moteur avec le type d'huile recommandé avant de démarrer.

AVIS UTILISER UNE HUILE MOTEUR CORRECTE

L'huile est un facteur majeur dans les performances et la durée de vie de tout moteur. L'utilisation d'une huile incorrecte peut endommager le moteur et annuler la garantie. Pour éviter d'endommager le moteur et d'annuler la garantie, vérifiez et changez l'huile si nécessaire en utilisant l'huile moteur appropriée.

1. Vérifier l'huile avec le générateur sur une surface plane et le moteur arrêté.
2. Dévisser la jauge d'huile moteur et retirer-la, puis essuyer la jauge.
3. Placez la jauge propre dans le goulot de remplissage mais ne l'enfilez pas, laissez-la reposer sur le goulot de remplissage.

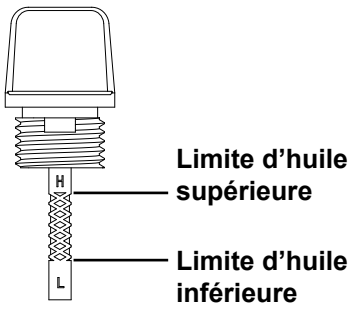

4. Retirez la jauge du goulot de remplissage et vérifiez le niveau d'huile. Le niveau d'huile doit se situer entre les limites supérieure et inférieure de la jauge.
5. Si le niveau est bas, ajoutez l'huile recommandée dans le carter jusqu'à ce que le niveau atteigne la limite supérieure de la jauge. Consultez le manuel du moteur pour connaître l'huile recommandée.
6. Installer la jauge et serrer le bouchon en la vissant dans le goulot de remplissage.

Vérification du carburant

AVIS **MÉLANGES À BASE D'ALCOOL**

L'utilisation d'essence contenant un mélange à base d'alcool supérieur à 10 % (E10) endommage le moteur. Les dommages causés par l'utilisation d'un mélange à base d'alcool à 15 % (E15), 85 % (E85) ou tout autre mélange d'alcool supérieur à 10 % (E10) ne sont pas couverts par la garantie. Pour éviter les dommages au moteur causés par un mélange d'alcool trop élevé, utilisez de l'essence à 10 % (E10) d'alcool au maximum.

AVIS **ADDITIFS POUR CARBURANTS**

L'utilisation d'additifs de nettoyage du circuit de carburant peut endommager le moteur et les circuits de carburant. Les dommages causés par l'utilisation d'additifs de nettoyage du circuit de carburant ne sont pas couverts par la garantie. Pour éviter d'endommager le moteur et le circuit de carburant, n'utilisez pas d'additifs de nettoyage du circuit de carburant.

AVIS **NE PAS REMPLIR EXCESSIVEMENT LE RÉSERVOIR DE CARBURANT**

Le remplissage excessif du réservoir de carburant peut endommager le réservoir à charbon actif (s'il est présent), produire une performance médiocre du moteur et annuler la garantie. Afin d'éviter d'endommager le réservoir à charbon actif, de réduire les performances du moteur et d'annuler la garantie, ne remplissez pas le réservoir de carburant au-delà du niveau maximum.

AVIS **ENTREPOSAGE DE L'ESSENCE**

Il est important afin d'empêcher les dépôts de gomme de se former dans les pièces essentielles du circuit d'alimentation, comme le carburateur, le filtre du carburant, le tuyau du carburant ou le réservoir durant l'entreposage. Les carburants mélangés à l'alcool (appelés gasohol, éthanol ou méthanol) attirent l'humidité ce qui entraîne la séparation et la formation d'acides durant l'entreposage. Le carburant acide et les dépôts de gomme peuvent endommager le circuit de carburant du moteur lorsqu'il est entreposé. Les effets d'un carburant vieux, éventé ou contaminé ne sont pas couverts par la garantie.

REMARQUE : L'utilisation d'un stabilisateur de carburant lors de l'entreposage de l'essence aidera à prévenir les problèmes liés à l'alcool d'éthanol dans les moteurs d'équipement motorisé d'extérieur. Suivez toujours les instructions fournies par le fabricant du stabilisateur de carburant pour le mélanger et l'utiliser correctement.

AVIS **NE PAS TROP REMPLIR LE RÉSERVOIR DE CARBURANT**

Un remplissage excessif du réservoir de carburant peut entraîner des dommages au réservoir de carbone (le cas échéant), de mauvaises performances du moteur et l'annulation de la garantie. Pour éviter d'endommager le réservoir de charbon, de réduire les performances du moteur et d'annuler la garantie, ne remplissez pas le réservoir de carburant au-dessus du niveau maximum.

ATTENTION: **PRESSION DU RÉSERVOIR DE CARBURANT**

Les vapeurs d'essence peuvent s'accumuler dans le réservoir de carburant et créer de la pression. Cette pression peut augmenter lorsque le moteur est chaud après avoir fonctionné. Ouvrir le réservoir de carburant sous pression peut causer l'échappement rapide de vapeurs inflammables et d'éventuels renversements de carburant, qui peuvent être allumés par contact avec des surfaces chaudes du moteur, créant un risque de brûlure. Afin d'éviter que la vapeur de carburant ne s'échappe rapidement, laissez toujours le moteur refroidir pendant au moins deux (2) minutes avant de retirer le bouchon du carburant lentement, afin de décompresser le réservoir au besoin.

1. Vérifiez le carburant avec l'appareil sur une surface plane et le moteur éteint.

2. N'utilisez pas d'essence vieille de plus de 30 jours. Utilisez uniquement de l'essence ordinaire sans plomb, propre et neuve, avec un indice d'octane minimum de 87. Ne mélangez pas d'huile avec de l'essence. N'utilisez pas d'essence contenant plus de 10 % d'alcool éthylique. Les carburants E15, E20 et E85 ne sont pas homologués et ne doivent pas être utilisés.

3. Ne remplissez pas le réservoir de carburant au-delà du niveau maximal afin de permettre la dilatation du carburant. Pour connaître la capacité du réservoir, consultez la section CARACTÉRISTIQU de ce manuel.

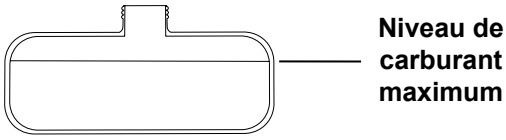

DÉMARRAGE DU MOTEUR

1. Suivez les étapes de la section « LISTE DE CONTRÔLE D'UTILISATION » de ce manuel. Au besoin, consultez le manuel du propriétaire du moteur pour obtenir des instructions de démarrage spécifiques.

AVERTISSEMENT: **LISTE DE CONTRÔLE DE FONCTIONNEMENT**

Tout démarrage incorrect du moteur ou toute utilisation incorrecte de l'appareil peut endommager le moteur et/ou l'appareil, et entraîner des blessures graves, voire mortelles. Pour éviter tout dommage au moteur et/ou à l'appareil, ainsi que des blessures graves, voire mortelles, veuillez lire, comprendre et suivre les étapes décrites dans la section « LISTE DE CONTRÔLE D'UTILISATION » de ce manuel avant de démarrer le moteur, et suivre toutes les consignes d'utilisation correcte de l'appareil.

2. Débrancher tous les appareils connectés à l'alternateur.

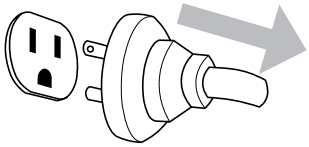

3. Tourner le robinet de carburant en position ON. Pour l'emplacement du robinet, consultez la section « EMPLACEMENT DES COMPOSANTS » de ce manuel.

4. Ajustez le starter selon vos besoins.

REMARQUE : La position de départ du starter varie en fonction de la température du moteur. Pour démarrer un moteur froid, déplacez le levier du starter vers la position fermée. Pour démarrer un moteur chaud, déplacez le levier du starter vers la position ouverte.

5. Démarrez le moteur. **REMARQUE :** Ce manuel couvre à la fois le démarrage électrique et manuel.

Démarrage manuel

A. Utilisez la clé pour tourner l'interrupteur de commande du moteur sur la position RUN.

RUN

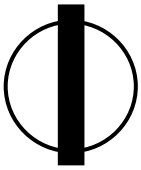

B. Tirez sur le lanceur à rappel.

AVERTISSEMENT: RÉTRACTION RAPIDE

Le rétraction rapide (également appelée recul) du cordon de démarrage à enrouleur du moteur tire votre main et votre bras vers le moteur plus rapidement que vous ne pouvez lâcher la poignée, provoquant des foulures, fractures, lacérations et/ou amputations traumatiques. Le recul est provoqué par une détérioration de la clé de vilebrequin du moteur, une défaillance de décompression et/ou des techniques de démarrage inappropriées. Pour éviter le recul, respectez le calendrier d'entretien approprié, les instructions de démarrage et faites effectuer les réparations par un centre de service agréé.

Modèles à démarrage électrique

A. Utilisez la clé pour tourner l'interrupteur de commande du moteur sur la position START, puis relâchez la clé lorsque le moteur démarre.

START

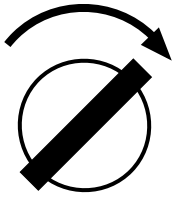

B. L'interrupteur de commande du moteur reste en position RUN pendant le fonctionnement.

RUN

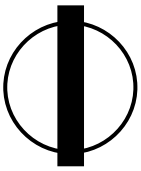

AVERTISSEMENT : Laisser le démarreur tourner sans cesse l'endommagera ! Si le moteur ne démarre pas après 5 secondes, relâchez la clé et laissez le démarreur refroidir 1 minute avant de tenter de le redémarrer. Si le moteur ne démarre pas après deux tentatives, consultez la section DÉPANNAGE pour obtenir de l'aide.

6. Une fois le moteur en marche, déplacez le levier du starter vers la position ouverte.

FONCTIONNEMENT DU COMPRESSEUR D'AIR

Soupape de déchargement

Pendant le fonctionnement, la soupape de décharge se déverse périodiquement à l'atmosphère ; cette fonction est prévue et très importante. Elle régule la pression du système. En cas d'utilisation intensive du système d'air comprimé, la soupape de décharge se déverse moins souvent. En cas d'utilisation d'un alternateur ou d'une machine à souder, elle se déverse plus souvent ; cela ne devrait pas poser de problème.

La pression de service maximale est régulée par la soupape de décharge située sur le côté du réservoir récepteur. Ne réglez en aucun cas la soupape de décharge. Si vous pensez que la soupape de décharge fonctionne ou est mal réglée, faites-la réparer par un centre de service agréé.

Soupapes de surpression

Deux soupapes de surpression sont connectées au système : l'une sur la tête du compresseur d'air, l'autre sur le réservoir. Lorsque le système est à la pression de fonctionnement, testez les soupapes de surpression en tirant sur la boucle de la tige. La tige doit se dégager avec une certaine résistance, puis se réenclencher dès que vous la relâchez. Si la tige ne bouge pas du tout ou présente des fuites d'air constantes, l'appareil doit être réparé par un centre de service agréé. N'UTILISEZ JAMAIS LE SYSTÈME AVEC UNE SOUPAPE DE SURPRESSION ENDOMMAGÉE OU HORS SERVICE.

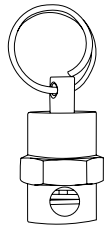

Pendant le fonctionnement normal, aucun air ne doit sortir de la soupape de surpression.

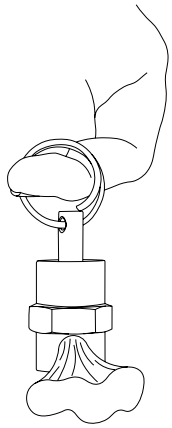

Tirer sur la tige de la soupape de surpression devrait provoquer l'échappement de la pression.

AVERTISSEMENT: RISQUE D'EXPLOSION

Vérifiez le bon fonctionnement des soupapes de décharge chaque semaine. Remplacez-les immédiatement en cas de défaut ou de dommage. L'absence de test des soupapes de décharge pourrait entraîner des dommages catastrophiques au système en cas de dysfonctionnement de la soupape de décharge principale.

Vanne de vidange du réservoir récepteur

L'évacuation de l'humidité du réservoir est une opération essentielle qui doit être effectuée chaque jour après utilisation de l'appareil. Ne pas évacuer l'humidité du réservoir entraînera une rouille interne susceptible de provoquer une défaillance catastrophique.

Une fois que vous avez fini d'utiliser le système, purgez presque toute la pression à l'aide d'un pistolet à air comprimé ou en tirant sur la soupape de surpression.

Une fois la pression inférieure à 5 psi (0,34 bar), ouvrez la vanne de vidange du réservoir de réception située au fond de celui-ci pour permettre à l'humidité de s'écouler. Une fois l'air évacué et toute trace d'eau éliminée, fermez la vanne.

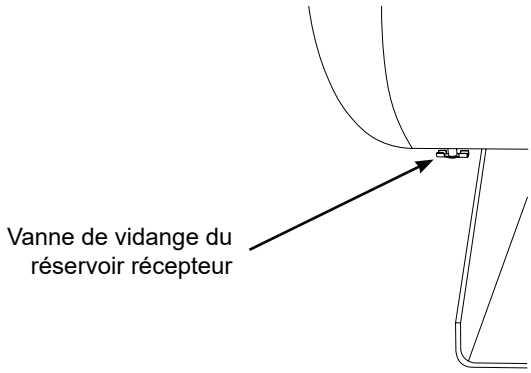

AVERTISSEMENT: RISQUE D'EXPLOSION

Ne pas vidanger le réservoir quotidiennement après utilisation peut entraîner la formation de rouille à l'intérieur. Cette rouille peut fragiliser les parois et provoquer une rupture catastrophique du réservoir. Si l'appareil est utilisé dans une atmosphère très humide, il est conseillé de vidanger le réservoir plus d'une fois par jour.

DISPOSITIFS DE CONNEXION (ALTERNATEUR)

REMARQUE : Vous ne pouvez pas utiliser le poste à souder et l'alternateur simultanément. Pour utiliser l'alternateur, assurez-vous que le sélecteur de gamme est réglé sur GEN.

DANGER: ÉLECTROCUTION

Ne branchez pas à la génératrice des appareils dont les cordons électriques sont usés, effilochés, dénudés ou autrement endommagés. Les courts-circuits électriques causés par un câblage endommagé peuvent endommager la génératrice et le fait de toucher des cordons électriques endommagés sous tension ou des fils dénudés peut entraîner des blessures graves, voire mortelles. Pour éviter ces risques d'électrocution, inspectez tous les cordons électriques avant de les utiliser et n'utilisez pas de cordons endommagés ou présentant des fils dénudés.

Interruption de circuit de fuite à la terre (GFCI)

(le cas échéant)

Votre alternateur peut être équipé de prises de coupure de circuit de fuite à la terre (GFCI). Le but de ces appareils est de vous protéger contre les chocs électriques dans le cas où un défaut électrique est localisé au sein de votre (vos) appareil(s) connecté(s).

Le GFCI surveille la quantité de courant circulant vers et revenant de votre connecté appareil. Si la quantité de courant revenant est inférieure à la quantité circulant vers le dispositif, le GFCI se déclenchera, arrêtant instantanément le flux d'électricité. Le GFCI devrait-il se déclenche continuellement lorsqu'un appareil est connecté, cela indique qu'un défaut électrique est localisé à l'intérieur de l'appareil et qu'il doit être réparé par un technicien électricien qualifié avant une utilisation ultérieure. Il est impératif de tester le(s) module(s) GFCI chaque fois que le générateur doit être utilisé.

Test de la ou des prises GFCI

1. Démarrez le alternateur comme indiqué aux page 7.
2. Mettez le(s) disjoncteur(s) sur ON s'ils sont en position OFF.
3. Appuyez sur le bouton TEST (1) de la ou des prises GFCI. Vous devriez entendre un « clic » ou un « claquement » et le témoin LED (2) s'allumera (le cas échéant).
4. Appuyez sur le bouton RESET (3) pour mettre la prise sous tension ; la LED s'éteindra.

Si le test ci-dessus échoue, cessez d'utiliser le alternateur jusqu'à ce qu'il puisse être réparé par un technicien de service qualifié.

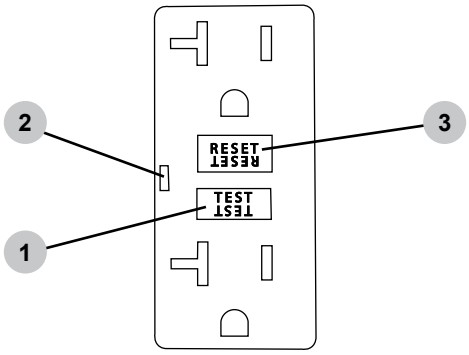

Connexion d'appareils électriques

1. Laissez le moteur chauffer et le ralenti se stabiliser avant de connecter des appareils.
2. Inspectez le cordon d'alimentation pour déceler tout dommage avant utilisation. Ne connectez aucun appareil électrique dont les cordons ou les fiches présentent des signes de dommages dus à l'écrasement, à la coupure, à la chaleur ou autre. N'utilisez jamais de cordons enroulés ; déroulez toujours les cordons avant de les utiliser.
3. Assurez-vous que les appareils électriques sont éteints avant de les connecter au générateur.

AVERTISSEMENT: RISQUE D'INCENDIE

NE PAS utiliser de rallonges dans les conditions suivantes :

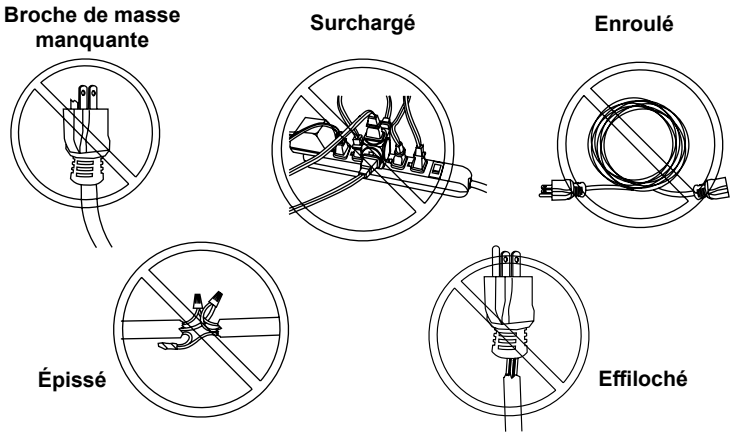

Capacité de charge de la génératrice

1. Avant de brancher tout appareil, vous devez vous assurer que votre génératrice peut fournir suffisamment de watts nominaux (watts de fonctionnement) et de watts de démarrage (watts de surtension) aux appareils électriques que vous souhaitez alimenter. Excéder la capacité de la génératrice peut endommager la génératrice et/ou les appareils électriques qui y sont branchés. Suivez les consignes de cette section pour vous assurer de ne pas dépasser la puissance maximale de la génératrice.
2. **Calcul du débit de l'ampérage de l'appareil:** Chaque appareil électrique a un débit. Exprimé en ampérage, le débit décrit la quantité de courant qu'un appareil électrique utilise ou consomme pour fonctionner correctement. Le débit d'un appareil est généralement indiquée dans le guide qui l'accompagne. Cependant, vous pouvez également calculer l'ampérage d'un appareil en divisant les watts de l'appareil par la tension qu'il requiert. Par exemple, une scie circulaire de 1000 watts fonctionnant sur 120 volts consommera 8,3 ampères (1000 watts divisés par 120 volts donnent 8,3 ampères).
3. **Comprendre la surtension des appareils :** La plupart des appareils électriques ont besoin de plus d'énergie pour démarrer qu'ils n'en ont besoin pour fonctionner. Appelée watts de surtension, cette quantité supplémentaire d'énergie de démarrage peut ne durer qu'une seconde ou deux pendant que l'appareil se met en marche, mais elle doit être prise en compte pour éviter de dépasser la puissance de démarrage maximale de la génératrice. Les watts de surtension sont généralement trois (3) fois plus élevés que les watts de fonctionnement requis. Par exemple, un four à micro-ondes de 700 watts aura besoin d'environ 2100 watts pour démarrer.
4. Pour alimenter plusieurs appareils en même temps, vous devez d'abord vous assurer que la surtension de tous les appareils que vous souhaitez alimenter ne dépasse pas les watts de démarrage maximum que la génératrice peut fournir. Ensuite, vous devez additionner tous les watts de fonctionnement des appareils et vous assurer que le total ne dépasse pas la puissance de fonctionnement maximale que peut fournir la génératrice.
5. Reportez-vous au TABLEAU DES CHARGES DE LA GÉNÉRATRICE dans ce guide pour obtenir une estimation des watts de fonctionnement des appareils électriques courants.

Tableau des charges de la génératrice

Ne surchargez pas la génératrice. La surcharge de la génératrice peut endommager la génératrice et/ou les appareils branchés sur la génératrice. Consultez le tableau ci-dessous pour comprendre les charges générées par les appareils électriques lorsqu'ils fonctionnent.

Appareil	Watts en fonction
Climatiseur (12 000 Btu)	1700
Climatiseur (24 000 Btu)	3800
Climatiseur (40 000 Btu)	6000
Chargeur de piles (20 Amp)	500
Ponceuse à courroie (3 po)	1000
Scie à chaîne	1200
Scie circulaire (6-1/2 po)	800 – 1000
Sécheuse à linge (électrique)	5750
Sécheuse à linge (gaz)	700
Laveuse	1150
Cafetière	1750
Compresseur (1 HP)	2000
Compresseur (3/4 HP)	1800
Compresseur (1/2 HP)	1400
Fer à friser	700
Déshumidificateur	650
Ponceuse à disque (9 po)	1200
Taille-bordure	500
Couverture chauffante	400
Cloueuse électrique	1200
Cuisinière électrique (Par élément)	1500
Poêle électrique	1250
Congélateur	700
Ventilateur de l'appareil de chauffage (3/5 HP)	875
Ouvre-porte de garage	500 – 750
Séchoir à cheveux	1200
Perceuse à main	250 – 1100
Aérotherme au mazout (85 000 Btu)	225
Aérotherme au mazout (30 000 Btu)	150
Pulvérisateur de peinture, sans air (1/3 HP)	600
Pulvérisateur de peinture, sans air (Portable)	150
Radio	50 - 200

Appareil	Watts en fonction
Réfrigérateur	700
Mijoteuse	200
Pompe submersible (1-1/2 HP)	2800
Pompe submersible (1 HP)	2000
Pompe submersible (1/2 HP)	1500
Pompe de vidange	800 – 1050
Scie de table (10 po)	1750 – 2000
Téléviseur	200 – 500
Grille-pain	1000 – 1650
Coupe-bordure	500

FONCTIONNEMENT DU SOUDEUR

REMARQUE : vous NE POUVEZ PAS utiliser le soudeur et l'alternateur en même temps.

Le réglage correct de la soudure souhaitée dépasse le cadre de ce manuel. Veuillez consulter un guide de soudage pour choisir l'ampérage approprié en fonction de l'épaisseur du matériau, du calibre et du type de baguette de soudage, ainsi que de la pénétration souhaitée.

Il est impossible de souder à l'ampérage maximal pendant une période prolongée. Si la machine cesse de produire du courant, les protections thermiques se sont déclenchées et vous devez laisser la machine refroidir avant de pouvoir à nouveau produire du courant. Pour éviter ce désagrément, soudez à l'ampérage maximal uniquement par courtes périodes.

1. Réglez le commutateur de plage sur la plage d'ampérage souhaitée :

   POSITION DROIT : 180 - 240A
   POSITION CENTRALE : 50 - 110A
   POSITION GAUCHE : 120 - 180A

2. Tourner le commutateur de sélection d'ampérage sur la valeur souhaitée :

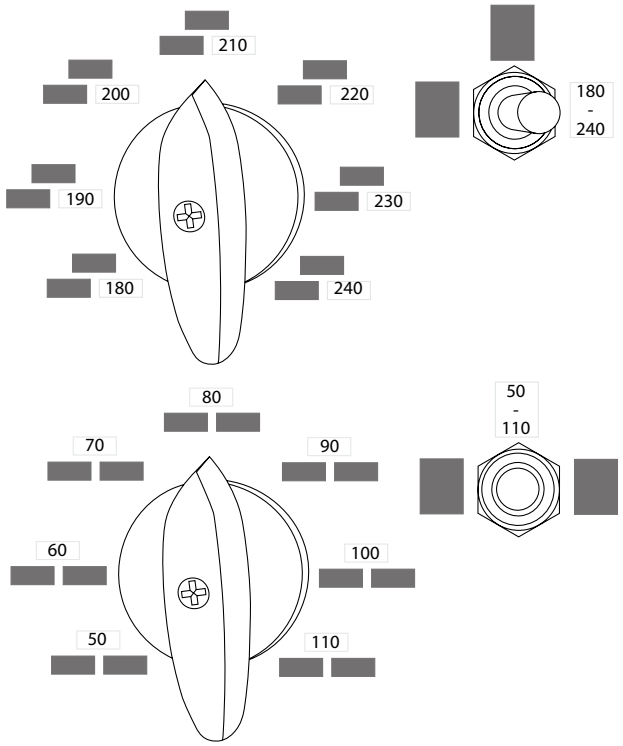

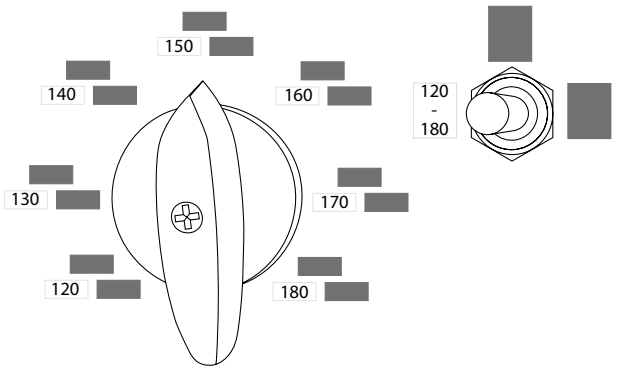

3. Connectez le fil de terre (-) à la pièce à souder. REMARQUE : une mise à la terre correcte est nécessaire pour une soudure de qualité. Si la pièce est rouillée ou peinte, nettoyez le point de mise à la terre avec une brosse métallique pour obtenir une connexion à la terre à faible résistance. Le non-respect de cette consigne pourrait provoquer un arc électrique faible et un arc électrique au niveau de la connexion à la terre.

4. Complétez votre soudure comme vous le souhaitez.

ARRÊT DU MOTEUR

1. Éteignez et débranchez tous les appareils connectés aux prises de l'alternateur.

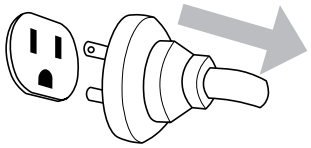

2. Tourner l'interrupteur de commande du moteur sur la position OFF.

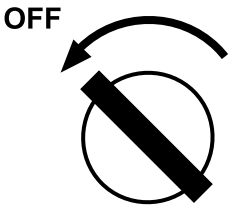

3. Tournez le robinet de carburant (si équipé) sur la position OFF.

4. Purger la pression puis vidanger l'humidité du réservoir récepteur comme indiqué dans la section FONCTIONNEMENT DU COMPRESSEUR D'AIR de ce manuel.

5. Laisser refroidir le moteur.

ENTRETIEN DE L'UNITÉ

ATTENTION: ENTRETIEN

Un entretien inadéquat du moteur et de la génératrice ainsi que le fait de ne pas corriger les problèmes avant l'utilisation peuvent annuler la garantie et entraîner des dommages matériels et des blessures. Pour éviter ces risques, suivez les procédures et les délais d'entretien indiqués dans ce guide et dans tout autre guide fourni avec ce produit.

Pour des raisons de sécurité, le fabricant recommande que tous les entretiens et réparations soient effectués par un centre de service qualifié. L'entretien courant, le remplacement et/ou la réparation des dispositifs ou systèmes de contrôle des émissions peuvent être effectués par tout établissement ou particulier. Cependant, tous les remplacements ou réparations sous garantie doivent être effectués par un centre de service agréé. Pour trouver un centre de service autorisé près de chez vous, faire une réclamation sous garantie ou obtenir une réparation sous garantie autorisée, appelez le 1-877-362-4271 ou envoyez un e-mail à cservice@fna-group.com

Entretien du compresseur d'air

AVERTISSEMENT: Verrouillage du moteur

Avant toute intervention sur le compresseur, débrancher le câble négatif (-) de la batterie et le câble de la bougie. Le non-respect de cette consigne pourrait entraîner des blessures mortelles.

Tous les jours

Vidange du réservoir : L'humidité s'accumule dans le réservoir et il est conseillé de le vidanger au moins une fois par jour. Cette opération vise à réduire la corrosion interne du réservoir. Portez toujours des lunettes de protection et des gants de travail lors de la vidange du réservoir.

Vérifiez le niveau d'huile de la pompe du compresseur : Le niveau d'huile ne doit pas être inférieur au centre du voyant. Si le niveau est inférieur, vous devrez en ajouter pour amener le niveau au centre du voyant. Consultez le manuel du compresseur pour connaître le type et le poids d'huile appropriés.

Inspection visuelle : recherchez des pièces desserrées, des fuites d'huile, une usure de la courroie et des tuyaux endommagés ou desserrés.

Hebdomadaire

Nettoyage du filtre à air : Éliminez la saleté et les débris du filtre pour prolonger la durée de vie de la pompe du compresseur. REMARQUE : Si le compresseur est utilisé dans un endroit sale et poussiéreux, le filtre doit être vérifié plus fréquemment. Si le filtre ne peut pas être nettoyé ou est endommagé, remplacez-le par un élément neuf.

Nettoyer le compresseur et le moteur : Nettoyer toutes les ailettes de refroidissement de la tête du compresseur, de la tuyauterie du compresseur et du moteur.

Tester les soupapes de décharge de pression : Suivez la procédure de test de la sous-section Soupapes de décharge de pression de ce manuel.

Mensuel

Inspection complète du système : Lorsque le système est sous pression, inspectez les joints avec une solution savonneuse pour détecter d'éventuelles fuites. Les fuites peuvent entraîner un fonctionnement plus fréquent du compresseur et constituent des points de défaillance potentiels du système.

Inspecter l'huile du compresseur pour détecter toute contamination : Inspecter l'huile pour détecter les dépôts, l'humidité et les limaille de métal.

Tension de la courroie : vérifiez la tension, l'usure de la courroie et les dommages aux poulies de la courroie.

Stockage étendu

Si l'appareil doit être stocké pendant une période prolongée, les opérations suivantes doivent être effectuées :

Soufflez les ailettes de refroidissement de la tête du compresseur et du moteur.

Changer l'élément du filtre à air du compresseur.

Changer l'huile du compresseur. Éliminez-la correctement.

Changer l'huile moteur. Éliminez-la correctement.

Vidanger le carburant du réservoir du moteur en retirant le boulon de vidange de la cuve du carburateur. Éliminez le carburant de manière appropriée.

Débranchez la batterie. Si l'appareil doit être stocké dans un endroit froid, déplacez-la vers un endroit chaud et connectez-la à un chargeur/mainteneur intelligent.

Couvrez l'appareil pour éviter que la saleté et l'humidité ne s'accumulent sur l'appareil.

AVIS NETTOYAGE

L'eau peut endommager les enroulements de la génératrice et d'autres composants si elle pénètre par les fentes de refroidissement ou d'autres orifices. Les dommages causés par la pénétration d'eau ne sont pas couverts par la garantie. Pour éviter d'endommager la génératrice, n'utilisez pas de laveuse à pression, de tuyau d'arrosage ou toute autre source d'eau courante pour nettoyer la génératrice, et n'immergez jamais la génératrice dans un liquide quelconque.

Entretien du moteur

Consultez le guide du moteur pour toutes les informations relatives à l'entretien du moteur.

Entretien de la pile

Les piles perdent lentement de leur force lorsqu'elles restent inactives, par un processus appelé autodécharge. Si une pile est laissée se décharger au-delà d'un certain point, elle ne peut plus être rechargée et doit être remplacée. Par conséquent, il est préférable de garder la pile complètement chargée en tout temps pour obtenir une durée de vie maximale.

Étant donné que la batterie est vendue séparément et qu'il existe différents styles de batteries disponibles, il est toujours préférable de suivre les recommandations du fabricant de la batterie lors de la manipulation, de la charge, du stockage, de l'entretien ou du remplacement de la batterie.

AVERTISSEMENT: GAZ EXPLOSIF

Les piles produisent du gaz d'hydrogène pendant la charge. S'il est exposé à une source d'inflammation, le gaz d'hydrogène peut exploser et provoquer des dommages matériels, des blessures graves et/ou la mort. Pour éviter une explosion de gaz d'hydrogène, chargez les piles dans un endroit bien ventilé, loin des flammes nues, des étincelles ou de toute autre source d'inflammation.

AVERTISSEMENT: ACIDE

Les piles contiennent de l'acide sulfurique. L'acide sulfurique est très corrosif. Le contact avec la peau peut provoquer de graves brûlures, le contact avec les yeux peut provoquer une cécité permanente et l'ingestion accidentelle peut entraîner la mort. Pour éviter tout contact avec l'acide sulfurique, portez toujours un équipement de protection lorsque vous manipulez des piles. Si l'acide entre en contact avec la peau, rincez la zone avec de l'eau fraîche pendant 10 à 15 minutes. Enlevez immédiatement les vêtements contaminés et rincez la peau en dessous à l'eau fraîche pendant 10 à 15 minutes.

Réglage du ralenti du moteur

Le régime de ralenti du moteur est réglé en usine et ne nécessite aucun réglage de la part de l'utilisateur. Toute modification du régulateur peut endommager le moteur, l'alternateur/la soudeuse et/ou le compresseur d'air, et annuler la garantie.

AVIS RÉGLAGE DU RALENTI

Un réglage incorrect du régime de ralenti du moteur peut endommager votre moteur et/ou votre groupe électrogène et entraînera l'annulation de la garantie. Tout contrôle et/ou réglage du ralenti du moteur doit être effectué par un centre de service agréé. L'altération ou la modification du régulateur de vitesse du moteur peut endommager votre moteur et/ou votre groupe électrogène et entraînera l'annulation de la garantie.

AVIS MODIFICATION

La génératrice et le moteur sont réglés en usine pour fournir la fréquence et la tension correctes lorsqu'ils fonctionnent. Toute modification des régulateurs et des réglages d'usine risque d'endommager la génératrice et d'annuler votre garantie. Pour éviter d'endommager le moteur ou le groupe électrogène, ne modifiez pas les réglages du générateur et ne réglez pas le régime du moteur.

Entretien de la courroie

L'entretien préventif du système de courroies est essentiel pour une longue durée de vie sans problème. Une tension inadéquate peut non seulement entraîner une usure rapide, mais aussi endommager les autres composants de la transmission de puissance. Le moyen le plus simple de déterminer la tension est de mesurer la déflexion des courroies.

1. Débrancher le câble négatif de la batterie et le câble de la bougie d'allumage du moteur.

2. Retirez les sept boulons du protège-courroie. Retirez le protège-courroie en le tirant hors de l'appareil.

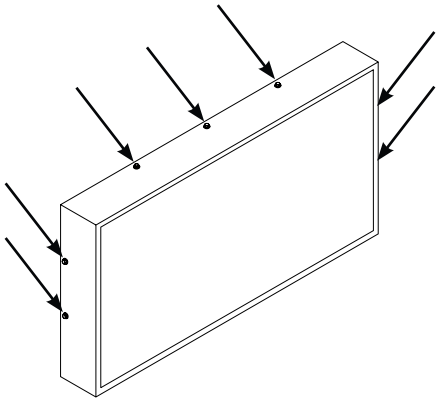

3. À l'aide d'un mètre ruban ou d'un arpenteur, mesurez la distance entre le centre de l'arbre du moteur et celui de la pompe. Multipliez cette mesure par 1/64. Par exemple, une mesure de 12 pouces multipliée par 1/64 donne 0,1875 pouce (3/16 pouce). Cette mesure correspond à la déflexion maximale des courroies.

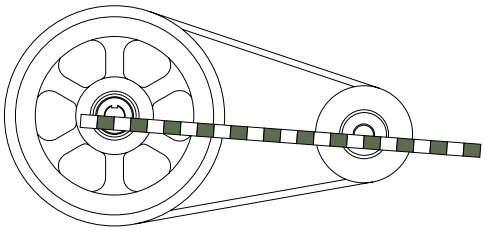

4. Placez une règle sur les courroies. Avec votre index, appuyez sur les courroies centrées entre les poulies. À l'aide d'une règle, mesurez la distance entre le haut des courroies et le bas de la règle. Si la mesure dépasse le calcul de l'étape 3, les courroies doivent être resserrées.

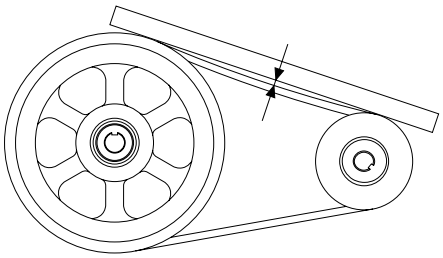

Réglage de la tension de la courroie

1. Desserrer les quatre boulons de fixation du moteur (1).

2. Pour augmenter la tension des courroies, tournez les boulons de tension (2) dans le sens horaire. Pour la diminuer, tournez les boulons dans le sens antihoraire. **REMARQUE :** Veillez à régler les boulons uniformément.

3. Vérifiez la tension de la courroie. Si la tension appropriée est atteinte, serrez les boulons de montage du moteur.

4. Remettre le protège-courroie sur l'appareil. Visser les boulons et serrez-les fermement.

5.Rebrancher le câble de bougie d'allumage du moteur et le câble négatif de la batterie.

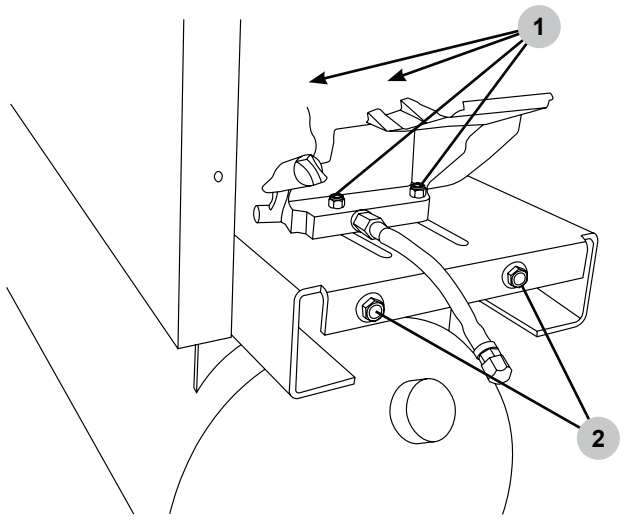

DÉPANNAGE

Tableau de dépannage du moteur

Problème	Causes possibles	Solutions
Le moteur ne démarre pas *Pour plus d'informations, reportez-vous au manuel du moteur.*	L'interrupteur de commande du moteur est en position OFF.	Tourner l'interrupteur de commande du moteur sur la position ON.
	Le starter n'est pas réglé correctement	Régler le starter conformément à la section DÉMARRAGE DU MOTEUR de ce manuel
	Réservoir de carburant vide	Ajoutez du carburant au réservoir conformément à la section LISTE DE CONTRÔLE DE ONCTIONNEMENT de ce manuel.
	Le carburant n'atteint pas le carburateur	Tourner le robinet de carburant sur la position ON
	Niveau d'huile moteur bas	Vérifiez le niveau d'huile et remplissez-le selon les besoins, conformément au manuel du moteur.
	La bougie d'allumage est encrassée ou endommagée	Inspectez, nettoyez, réglez l'écartement ou remplacez la bougie d'allumage conformément au manuel du moteur.
	Carburant vieux ou périmé	Retirer le carburant périmé et remplacez-le par du carburant frais.
	Le moteur a besoin d'un entretien	Apportez-le à un centre de service agréé.

Tableau de dépannage du compresseur d'air

Problème	Causes possibles	Solutions
Le compresseur cale et meurt	Moteur à faible niveau de carburant	Vérifiez le niveau de carburant dans le moteur d'entraînement.
	Le clapet anti-retour du compresseur ne fonctionne pas	Inspectez le clapet anti-retour du compresseur.
	La vanne pilote du compresseur ne fonctionne pas	Vérifier l'huile dans la pompe du compresseur.
	Bougie d'allumage défectueuse dans le moteur	Vérifiez la bougie d'allumage du moteur d'entraînement.
	Moteur d'entraînement à faible niveau d'huile	Vérifiez le niveau d'huile sur le moteur d'entraînement du compresseur.
Le compresseur fonctionne et ne comprime pas l'air	Le filtre à air du compresseur est bouché	Vérifiez le filtre à air du compresseur.
	Le solénoïde du compresseur ne fonctionne pas correctement	Remplacer le solénoïde du compresseur.
	La soupape d'admission du compresseur ne fonctionne pas correctement	Vérifiez et nettoyez la soupape d'admission du compresseur.
	Courroies du compresseur desserrées	Vérifier les courroies du compresseur.
	Le séparateur du compresseur est desserré	Vérifiez le séparateur du compresseur.
Le compresseur ne tourne pas au ralenti pour la compression	La soupape de commande des gaz (coup de fouet) ne s'engage pas	Vérifiez le bon fonctionnement de la soupape de commande des gaz (coup de fouet).
	Câble de soupape de commande des gaz cassé	Remplacer la soupape de commande des gaz.
	Tringlerie d'accélérateur du moteur d'entraînement endommagée	Vérifier la tringlerie d'accélérateur du moteur d'entraînement.
Le compresseur ralentit pendant la compression de l'air	Courroies du compresseur desserrées	Vérifier l'usure des courroies.
	Poulie du compresseur usée	Vérifier l'usure de la poulie.

Problème	Causes possibles	Solutions
Décharge excessive d'huile dans l'air (tous les compresseurs ont une petite quantité d'huile transférée lors de la compression)	Séparateur du compresseur détérioré	Remplacer le séparateur du compresseur.
	Le compresseur fonctionne à vide pendant une période prolongée	Vérifiez le temps de décharge du compresseur.
	Conduite de récupération du compresseur bouchée	Vérifiez que la conduite de récupération du compresseur n'est pas obstruée.
Surchauffe du compresseur	Mauvaise ventilation	Déplacez le compresseur vers une zone mieux ventilée (à au moins 18 pouces du mur le plus proche).
	Surfaces de refroidissement sales	Nettoyez toutes les surfaces de refroidissement.
	Le compresseur est hors de son cycle de fonctionnement	Réduisez le cycle de service du compresseur (réparer les fuites ou ajoutez une autre unité pour gérer la demande excédentaire).
Usure excessive de la courroie	Poulie désalignée	Aligner la poulie avec le volant moteur.
	Mauvaise tension de la courroie	Ajuster la tension de la courroie
	Poulie endommagée ou desserrée	Inspecter, réparer ou remplacer.
Le compresseur ne démarre pas par temps froid	Huile moteur à viscosité inadaptée à la température	Vérifiez la viscosité appropriée à la température ambiante.
	Lignes de contrôle gelées	Déplacez le compresseur vers un endroit plus chaud.
Le compresseur a des vibrations excessives	Le compresseur n'est pas correctement monté sur les patins d'isolation des vibrations	Monter correctement le compresseur sur des patins antivibratoires
	La poulie du compresseur n'est pas alignée	Aligner les poulies.
	Le moteur manque d'huile ou de carburant	Vérifiez les niveaux d'huile et de carburant du moteur d'entraînement.
Cognement de la pompe du compresseur	Poulie de moteur ou volant d'inertie du compresseur desserrés	Serrer la poulie ou le volant moteur.
	Faible niveau d'huile dans la pompe du compresseur	Maintenez le niveau d'huile au niveau recommandé pour un fonctionnement correct.

Problème	Causes possibles	Solutions
Cognement de la pompe du compresseur (suite)	Accumulation de carbone sur la soupape et le piston	Utilisez uniquement l'huile recommandée par l'usine.

Tableau de dépannage de l'alternateur

Problème	Causes possibles	Solutions
Tension basse	Régime moteur trop bas	Remplacer ou réparer le dispositif d'accélérateur du moteur.
	Générateur surchargé	Réduisez la charge sur le générateur en débranchant les composants.
Déclenchements du disjoncteur	Charge défectueuse connectée à l'alternateur	Débrancher la charge.
	Réceptacle défectueux	Remplacer le réceptacle.
	Alternateur surchargé	Réduire la charge sur l'alternateur.
Tension trop élevée	Le régime du moteur d'entraînement est trop élevé	Réduire la vitesse du moteur d'entraînement.
L'alternateur surchauffe	L'alternateur est surchargé	Réduire la charge sur l'alternateur.
	Ventilation insuffisante	Assurez-vous que le flux d'air vers l'alternateur et le moteur est adéquat.
Pas de tension de sortie	Fil cassé ou desserré Prise défectueuse Stator défectueux Rotor défectueux Condensateur défectueux	Faites vérifier l'alternateur par un centre de service agréé.
	Charge défectueuse connectée	Débranchez la charge.
	Disjoncteur déclenché	Réinitialiser le disjoncteur.
	Panne d'appareil ou de cordon	Débrancher l'appareil et vérifiez que le cordon et l'appareil ne sont pas endommagés ou qu'il n'y a pas de connexions perdues.

GARANTIE LIMITÉE

Le fabricant garantit à l'acheteur au détail d'origine que ce produit d'extérieur est exempt de défauts de matériaux et de fabrication et s'engage à réparer ou à remplacer, à la discrétion du fabricant, tout produit défectueux gratuitement dans les délais à compter de la date d'achat.

CHÂSSIS / RÉSERVOIR (DÉFAUTS DE MATÉRIAUX ET DE FABRICATION) :
UN an (1) à compter de la date d'achat.

SYSTÈME DE CONTRÔLE DU MOTEUR ET DES ÉMISSIONS :
Couvert par la garantie du fabricant du moteur. Consultez le manuel du propriétaire du moteur pour plus de détails.

ALTERNATEUR / SOUDEUSE (DÉFAUTS DE MATÉRIAUX ET DE FABRICATION) :
UN an (1) à compter de la date d'achat. Consultez le manuel d'utilisation de l'alternateur/du poste à souder pour plus de détails.

POMPE DE COMPRESSEUR D'AIR (DÉFAUTS DE MATÉRIAUX ET DE FABRICATION) :
UN an (1) à compter de la date d'achat. Consultez le manuel d'utilisation de la pompe pour plus de détails.

Cette garantie s'étend uniquement à l'acheteur au détail d'origine et commence à la date de l'achat au détail d'origine.

Toute pièce de ce produit jugée, selon le jugement raisonnable du fabricant, défectueuse en termes de matériaux ou de fabrication sera réparée ou remplacée sans frais de pièces et de main-d'œuvre par un centre de service agréé.

Le produit, y compris toute pièce défectueuse, doit être retourné à un centre de service agréé pendant la période de garantie. Les frais de livraison du produit au centre de service pour les travaux sous garantie et les frais de retour au propriétaire après réparation ou remplacement seront à la charge de ce dernier. La responsabilité relative aux réclamations se limite aux réparations ou remplacements nécessaires, et aucune réclamation pour violation de garantie ne saurait entraîner l'annulation ou la résiliation du contrat de vente d'un produit d'extérieur de la marque FNA Group. Une preuve d'achat sera exigée par le revendeur pour justifier toute réclamation sous garantie. Tous les travaux sous garantie doivent être effectués par un centre de service agréé.

Cette garantie ne couvre pas les produits ayant fait l'objet d'un abus, d'une mauvaise utilisation, d'une négligence, d'un accident, des effets de la corrosion ou de l'érosion, ou ayant été utilisés de manière contraire aux instructions d'utilisation spécifiées dans ce manuel d'utilisation. Cette garantie ne s'applique pas aux dommages causés au produit par un entretien inapproprié ni aux produits ayant été altérés ou modifiés. Elle ne couvre pas les réparations rendues nécessaires par l'usure normale ou l'utilisation de pièces ou d'accessoires incompatibles avec le produit d'extérieur de la marque FNA Group ou affectant son fonctionnement, ses performances ou sa durabilité.

De plus, cette garantie ne couvre pas :

Mises au point - Bougies d'allumage, réglages du carburateur, allumage, filtres, vidange d'huile, pièces d'usure - corde de démarrage à rappel, balais de moteur, joints, soupapes, pistons, joints toriques et joints d'huile.

TOUTES LES GARANTIES IMPLICITES SONT LIMITÉES À LA DURÉE DE GARANTIE INDIQUÉE. PAR CONSÉQUENT, TOUTES CES GARANTIES IMPLICITES, Y COMPRIS LA QUALITÉ MARCHANDE, L'ADÉQUATION À UN USAGE PARTICULIER OU AUTRES, SONT EXCLUES DANS LEUR INTÉGRALITÉ APRÈS L'EXPIRATION DE LA PÉRIODE DE GARANTIE APPROPRIÉE DE TROIS ANS OU DE QUATRE-VINGT-DIX JOURS.

L'OBLIGATION AU TITRE DE CETTE GARANTIE EST STRICTEMENT ET EXCLUSIVEMENT LIMITÉE À LA RÉPARATION OU AU REMPLACEMENT DES PIÈCES DÉFECTUEUSES. FNA Group N'ASSUME NI N'AUTORISE QUICONQUE À ASSUMER EN SON NOM AUCUNE AUTRE OBLIGATION. CERTAINS ÉTATS N'AUTORISENT PAS LA LIMITATION DE DURÉE D'UNE GARANTIE IMPLICITE ; LA LIMITATION CI-DESSUS PEUT DONC NE PAS S'APPLIQUER À VOUS.

FNA Group DÉCLINE TOUTE RESPONSABILITÉ POUR LES DOMMAGES ACCESSOIRES, CONSÉCUTIFS OU AUTRES, Y COMPRIS, SANS S'Y LIMITER, LES FRAIS DE RETOUR DU PRODUIT À UN CENTRE DE SERVICE AGRÉÉ ET DE RENVOI AU PROPRIÉTAIRE, LE TEMPS DE DÉPLACEMENT DU MÉCANICIEN, LES FRAIS DE TÉLÉPHONE OU DE TÉLÉGRAMME, LA LOCATION D'UN PRODUIT SIMILAIRE PENDANT LA PÉRIODE D'EXÉCUTION DE LA GARANTIE, LES DÉPLACEMENTS, LA PERTE OU L'ENDOMMAGEMENT DE BIENS PERSONNELS, LA PERTE DE REVENUS, LA PERTE D'UTILISATION DU PRODUIT, LA PERTE DE TEMPS OU LES INCONVÉNIENTS. CERTAINS ÉTATS N'AUTORISENT PAS L'EXCLUSION OU LA LIMITATION DES DOMMAGES ACCESSOIRES OU CONSÉCUTIFS ; LA LIMITATION OU L'EXCLUSION CI-DESSUS PEUT DONC NE PAS VOUS CONCERNER.

Cette garantie vous confère des droits légaux spécifiques, et vous pouvez également bénéficier d'autres droits qui varient d'un État à l'autre. Cette garantie s'applique à ce produit d'extérieur de marque FNA Group, fabriqué par ou pour FNA Group et vendu aux États-Unis et au Canada.

Pour trouver un centre de service autorisé près de chez vous, faire une réclamation sous garantie ou obtenir une réparation sous garantie autorisée, appelez le 1-877-362-4271 ou envoyez un e-mail à cservice@fna-group.com

LIRE ATTENTIVEMENT CE GUIDE AVANT L'UTILISATION

Le fait de ne pas suivre les instructions et les précautions de sécurité de ce guide peut entraîner des dommages matériels, des blessures graves et/ou la mort.

CONSERVEZ CE GUIDE POUR RÉFÉRENCE ULTÉRIEURE

Copyright © 2025 FNA-Group, Inc. Tous droits réservés.

No. de pièce 7122603 / Français

REV B - 5/2025

COMPRESOR DE AIRE / SOLDADOR / GENERADOR

MANUAL DE USO Y CUIDADO

Modelo cubierto: 73001

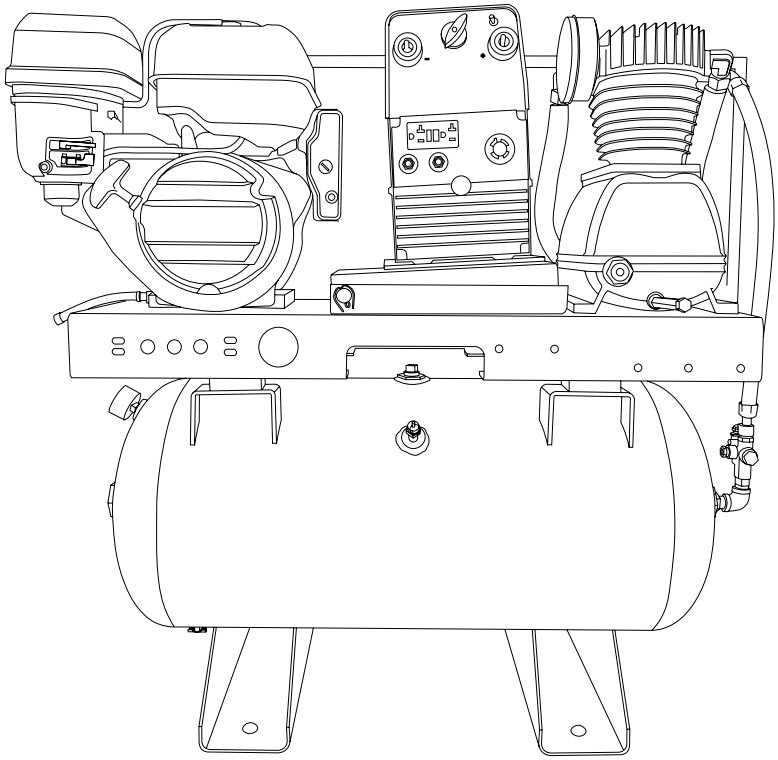

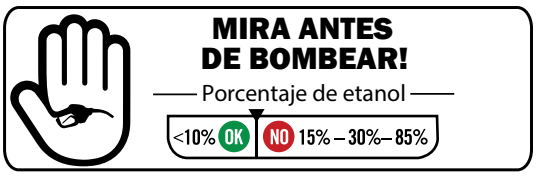

LEA ESTE MANUAL DETENIDAMENTE ANTES DE LA OPERACIÓN
El incumplimiento de las instrucciones y precauciones de seguridad de este manual puede provocar daños a la propiedad, lesiones graves y/o la muerte.

Si su unidad no funciona, faltan piezas o está rota, NO LA DEVUELVA AL LUGAR DE COMPRA. Comuníquese con nuestro Departamento de Atención al Cliente llamando al 1-877-362-4271 o enviando un correo electrónico a cservice@fna-group.com

CONSERVE ESTE MANUAL PARA FUTURA REFERENCIA

NOTA: Las fotografías y los dibujos lineales utilizados en este manual son sólo para referencia y pueden no representar su modelo específico.

Número de parte 7122603 / Español

REV B - 5/2025

CONSERVE ESTE MANUAL PARA USO FUTURO

Conserve este manual para futuras consultas. Este manual debe considerarse parte permanente del producto y permanecer con él. Debe estar disponible para cualquier persona que opere el/los producto(s) que cubre. Este manual debe permanecer con el/los producto(s) que cubre si se vende a un nuevo propietario.

Anote el número de modelo, el número de serie y la fecha de compra de este producto en los espacios proporcionados a continuación y luego guarde este manual con los recibos de compra para referencia futura.

Número de modelo: _____

Número de serie: _____

Fecha de compra: _____

ADVERTENCIA DE PROPUESTA 65 DE CALIFORNIA

Este producto y el escape del motor pueden exponerlo a sustancias químicas que en el estado de California se sabe que causan cáncer, defectos de nacimiento u otros daños reproductivos. Para obtener más información sobre la Propuesta 65 de California, visite www.P65Warnings.ca.gov.

ADVERTENCIA DE HIDROCARBUROS AROMÁTICOS POLICÍCLICOS

El elemento del filtro de aire y el ensamble de la caja de aire pueden contener hidrocarburos aromáticos policíclicos (HAP). Algunos HAP pueden causar cáncer. Para evitar la exposición a los HAP, use guantes cuando realice el mantenimiento del filtro de aire.

TABLA DE CONTENIDO

INSTRUCCIONES DE SEGURIDAD 1
Símbolos De Alerta De Peligro 1
Precauciones Y Advertencias De Seguridad 1

RENUNCIAS DE RESPONSABILIDAD 2

ENSAMBLE 2
Desembalaje 2
Notas de instalación: 2
Instalación (arreglada) 2
Instalación (vehículo de servicio) 2
Tubería de descarga: 3
Batería: 3

UBICACIÓN DE COMPONENTE 3

LISTA DE VERIFICACIÓN DE OPERACIÓN 4
Condiciones de operación 4
Preparación del compresor de aire 5
Conexión a tierra 5
Comprobación del aceite del motor 5
Revisión de combustible 6

ARRANQUE DEL MOTOR 7

FUNCIONAMIENTO DEL COMPRESOR DE AIRE 8
Válvula de descarga 8
Válvulas de alivio de presión 8
Válvula de drenaje del tanque receptor 8

DISPOSITIVOS DE CONEXIÓN (ALTERNADOR) 8
Interrupción del circuito de falla a tierra (GFCI) 9
Prueba de los receptáculos GFCI 9
Conexión de dispositivos eléctricos 9
Capacidad de carga de generador 9
Tabla de carga de generador 9

OPERACIÓN DEL SOLDADOR 10

APAGAR EL MOTOR 11

MANTENIMIENTO 11
Mantenimiento del compresor de aire 11
Mantenimiento del motor 12
Mantenimiento de la batería 12
Ajuste de marcha en vacío del motor 12
Mantenimiento de la correa 12
Ajuste de la tensión de la correa 13

SOLUCIÓN DE PROBLEMAS 13
Tabla de resolución de problemas del motor 13
Tabla de resolución de problemas del compresor de aire 13
Tabla de resolución de problemas del alternador 14

GARANTÍA LIMITADA 15

INSTRUCCIONES DE SEGURIDAD

LEA ESTE MANUAL ANTES DE LA OPERACIÓN

Este manual contiene información e instrucciones de seguridad importantes. No opere este producto hasta que haya leído y entendido completamente todas las instrucciones de seguridad, operación y mantenimiento enumeradas en este manual. Si no se sigue la información contenida en este manual, se producirán daños a la propiedad, lesiones y/o la muerte.

NOTA: Las advertencias y precauciones discutidas en este manual no pueden cubrir todas las condiciones y situaciones que puedan ocurrir. El operador debe comprender que la conciencia y la precaución son factores que no se pueden incorporar a este producto y, por lo tanto, deben ser ejercidos por el operador.

INSTRUCCIONES ADICIONALES

Junto con este manual, asegúrese de leer las instrucciones adicionales proporcionadas tanto en el producto como en el mismo, el equipo adjunto, los accesorios y el motor que alimenta el producto. Preste especial atención a todas las reglas e instrucciones de seguridad adicionales sobre los procedimientos adecuados de arranque, operación y apagado. Utilice siempre cualquier vestimenta protectora recomendada que pueda ser necesaria para operar el equipo de manera segura.

SÍMBOLOS DE ALERTA DE PELIGRO

Asegúrese de comprender los símbolos de seguridad y las definiciones que se enumeran a continuación. Cada símbolo contiene una de cuatro palabras: **PELIGRO**, **ADVERTENCIA**, **PRECAUCIÓN**, ***AVISO***, que indican diferentes niveles de severidad de peligro. Estos símbolos se utilizan a lo largo de este manual y son seguidos por información sobre un peligro específico, las consecuencias del peligro y las instrucciones sobre cómo evitar el peligro. El no prestar atención a estos símbolos y seguir las instrucciones proporcionadas con ellos resultará en daños a la propiedad, lesiones y/o la muerte.

PELIGRO: Indica una situación de peligro inminente que, si no se evita, provocará daños materiales, lesiones graves, y/o muerte.

ADVERTENCIA: Indica una situación potencialmente peligrosa que, si no se evita, podría ocasionar daños a la propiedad, lesiones graves, y/o muerte.

PRECAUCION: Indica una situación peligrosa que, si no se evita, podría provocar daños a la propiedad y/o lesiones menores a moderadas.

AVISO Indica información que se considera importante pero no está relacionada directamente con un peligro.

PRECAUCIONES Y ADVERTENCIAS DE SEGURIDAD

Se enumeran algunas, pero no todas, las precauciones de seguridad que deben observarse con los compresores y sistemas de aire comprimido. El incumplimiento de cualquiera de estas advertencias puede provocar lesiones personales graves, la muerte, daños materiales o daños al compresor.

El aire de este compresor puede causar lesiones graves o la muerte si se utiliza para respirar o procesar alimentos. El aire utilizado para estos procesos debe cumplir con las normas OSHA 29 CFR 1910 o FDA 21 178.3570.

Este compresor está diseñado para comprimir aire atmosférico normal únicamente. No se deben exponer otros gases, vapores ni humos a la entrada del compresor ni procesarlos a través de él.

Desconecte todas las fuentes de alimentación del compresor y todos los controladores remotos antes de realizar mantenimiento a la unidad.

Alivie toda la presión interna del compresor antes de realizar mantenimiento.

No dependa de las válvulas de retención para mantener la presión del sistema.

Se debe instalar una válvula de seguridad del tamaño adecuado en la tubería de descarga, aguas arriba de cualquier válvula de cierre (válvula de bloqueo), intercambiador de calor, orificio o cualquier punto de posible obstrucción. La falta de instalación de una válvula de seguridad podría provocar la rotura o explosión de algún compresor o componente de seguridad.

No cambie el ajuste de presión de la válvula de alivio de seguridad, no restrinja la función de la válvula de alivio de seguridad ni reemplace la válvula de seguridad con un tapón.

Puede producirse una sobrepresurización de algún sistema o componente del compresor, lo que puede provocar lesiones personales graves, muerte y daños a la propiedad.

Nunca utilice tuberías de plástico, mangueras de goma ni uniones soldadas en ninguna parte del sistema de aire comprimido. No garantizar la compatibilidad del sistema con las tuberías del compresor es peligroso.

Nunca utilice un disolvente inflamable o tóxico para limpiar el filtro de aire o cualquier pieza.

No intente realizar tareas de mantenimiento en ninguna pieza mientras el compresor esté en funcionamiento.

No opere el compresor a presiones superiores a su valor nominal.

No retire ninguna protección de la máquina mientras el compresor esté en funcionamiento.

Revise los indicadores diariamente para garantizar el correcto funcionamiento del compresor. Siga todos los procedimientos de mantenimiento y revise todos los dispositivos de seguridad según lo programado.

El aire comprimido es peligroso, no juegues con él.

Utilice el lubricante correcto en todo momento.

Utilice siempre el equipo de seguridad adecuado al utilizar aire comprimido. Instale siempre el compresor de acuerdo con todos los códigos eléctricos locales aplicables.

ADVERTENCIA: EQUIPO DE PROTECCIÓN INDIVIDUAL (EPP)

Utilice siempre gafas protectoras, protección auditiva y ropa de seguridad adecuadas al trabajar cerca del compresor. No utilice ropa holgada ni suelta cerca del compresor en ningún momento.

ADVERTENCIA: PELIGRO DE EXPLOSIÓN

Los compresores pueden operar a presiones de 0 a 250 psi, según el diseño del paquete compresor y las especificaciones de fabricación. Verifique siempre que el sistema donde se instala el compresor pueda soportar la presión máxima de operación. NUNCA instale un compresor en un sistema que no pueda soportar dicha presión.

El aire comprimido es extremadamente peligroso si no se usa o instala correctamente. Asegúrese siempre de que un profesional capacitado en aire comprimido revise el sistema antes de usarlo. La instalación o el uso incorrectos del aire comprimido pueden causar lesiones o la muerte. NUNCA presurice un objeto que no esté diseñado para ello. Presurizar objetos que no estén diseñados para la presión máxima de funcionamiento del sistema compresor puede causar lesiones o la muerte.

Nunca aplique presión de aire al cárter del compresor; asegúrese siempre de que el respiradero del cárter esté despejado y libre de obstrucciones. Aumentar la presión en el cárter puede causar lesiones graves o la muerte.

Verifique el funcionamiento de las válvulas de seguridad semanalmente para asegurar su correcto funcionamiento. Reemplácelas inmediatamente si están defectuosas o dañadas.

ADVERTENCIA: OPERACIÓN DEL VEHÍCULO

Nunca opere un compresor en un vehículo o un objeto remolcable en movimiento. Hacerlo podría dañar el compresor, los componentes de transmisión o las piezas auxiliares del conjunto compresor. Operar el compresor en un vehículo o un objeto remolcable en movimiento puede causar lesiones corporales graves o la muerte.

AVISO INSTALACIÓN CORRECTA

Para garantizar la garantía completa del tanque del compresor, todos los paquetes de compresores montados en el tanque deben montarse sobre almohadillas de aislamiento de vibraciones aprobadas por el fabricante. NUNCA se debe instalar un compresor en su embalaje original. Si el sistema del compresor no se instala correctamente con las almohadillas de aislamiento de vibraciones aprobadas, se anulará la garantía del tanque del compresor.

RENUNCIAS DE RESPONSABILIDAD

- Toda la información de esta publicación se basó en la información de producto más reciente disponible en el momento de la impresión. FNA Group se reserva el derecho de actualizar, cambiar y/ mejorar el producto y este documento en cualquier momento, sin previo aviso y sin incurrir en ninguna obligación.
- Este manual puede cubrir más de una máquina. Las imágenes y figuras del manual deben usarse sólo como referencia. Puede haber diferencias entre su producto y las imágenes, dibujos y diagramas de este manual.
- Este motor puede estar equipado con un silenciador con supresor de chispas. Si está equipado, el propietario/operador debe mantenerlo en buen estado de funcionamiento. En el estado de California, la ley exige un supresor de chispas (Sección 4442 del Código de Recursos Públicos de California). Otros estados pueden tener leyes similares. Las leyes federales se aplican en terrenos federales.

ENSAMBLE

Siga los pasos descritos en esta sección para desempacar y ensamblar su unidad. Si tiene alguna pregunta sobre el desempaque o el ensamblaje de este dispositivo, comuníquese con nuestro Departamento de Atención al Cliente llamando al 1-877-362-4271 o enviando un correo electrónico a cservice@fna-group.com

Desembalaje

1. Coloque la paleta de envío sobre una superficie sólida y plana.
2. Retire con cuidado todo el embalaje de la unidad.
3. Desatornille la unidad de su paleta de envío.

Notas de instalación:

Esta unidad puede instalarse permanentemente en exteriores sobre una plataforma de hormigón (u otra superficie adecuada) o en un vehículo de servicio. En cualquier caso, la unidad debe montarse sobre una superficie nivelada e instalarse con un kit de aislamiento adecuado (se adquiere en otro lugar).

- Nunca utilice la unidad dentro de una casa, garaje o cualquier otro tipo de recinto, incluso si las puertas y ventanas están abiertas.
- Instale un detector de monóxido de carbono en cualquier edificio ocupado cerca del motor en funcionamiento.
- Si experimenta dolor de cabeza, náuseas, mareos, somnolencia o debilidad mientras la unidad está en funcionamiento, salga a tomar aire fresco y busque atención médica de inmediato.

Instalación (arreglada)

Esta unidad se puede montar de forma permanente AL AIRE LIBRE sobre una base de hormigón (u otra superficie adecuada) que esté nivelada, lejos de la ventilación del edificio (incluidas ventanas y puertas) y lejos del tráfico vehículo.

Debe mantenerse suficiente espacio entre la unidad y la(s) pared(es) de cualquier estructura para permitir un flujo de aire de refrigeración adecuado y el mantenimiento. El uso de un kit de aislamiento adecuado (adquirible en otro lugar) reducirá la tensión en el tanque receptor.

Instalación (vehículo de servicio)

Esta unidad debe ubicarse en un entorno al aire libre donde los gases de escape no entren en la cabina del vehículo. NUNCA opere la unidad en un vehículo en movimiento. Opere la unidad únicamente en un vehículo detenido y estacionado sobre una superficie nivelada.

Debe mantenerse suficiente espacio entre la unidad y cualquier pared para permitir un flujo de aire de refrigeración adecuado y facilitar el mantenimiento. El uso de un kit de aislamiento adecuado (adquirible en otro lugar) reducirá la tensión en el tanque receptor. NUNCA MUEVA EL VEHÍCULO HASTA QUE LA UNIDAD ESTÉ BIEN FIJADA, YA QUE PODRÍAN DAÑARSE LA UNIDAD O EL VEHÍCULO.

AVISO OPERACIÓN DE NIVEL

Si la unidad está montada en un vehículo de servicio, este debe estacionarse en una superficie nivelada antes de arrancar el motor. De lo contrario, el motor y el cabezal del compresor podrían sufrir daños debido a una distribución insuficiente de la lubricación.

Tubería de descarga:

Todas las instalaciones de tuberías deben ser realizadas por instaladores de tuberías certificados que cumplan con todos los códigos de construcción aplicables. La tubería de descarga debe tener el mismo diámetro que el puerto de descarga del tanque receptor.

- Utilice tuberías, mangueras y componentes aptos para aire comprimido que cumplan o superen la presión máxima de trabajo del cabezal del compresor.
- Utilice un acoplamiento flexible con la clasificación adecuada entre el tanque receptor y la tubería de descarga.

ADVERTENCIA: PELIGRO DE EXPLOSIÓN

Nunca utilice tuberías de plástico (PVC, CPVC, ABS, etc.), tuberías de cobre, mangueras de goma ni uniones soldadas. El uso de estos materiales puede explotar bajo presión de trabajo y causar lesiones graves, incluso la MUERTE.

Batería:

PELIGRO: RIESGO DE QUEMADURAS POR ÁCIDO

Esta unidad no incluye batería. Debe instalar una batería del tamaño adecuado que cumpla con los requisitos del Manual del Operador del Motor. La batería debe instalarse en un compartimento bien cerrado para limitar el acceso a los terminales y reducir la posibilidad de infiltración de agua.

Utilice cables de batería del calibre adecuado para los requisitos de corriente y la longitud del cable utilizado.

¡ADVERTENCIA! Siempre retire primero el cable negro negativo (-) de la batería y siempre conecte el cable negro negativo (-) de la batería en último lugar.

UBICACIÓN DE COMPONENTE

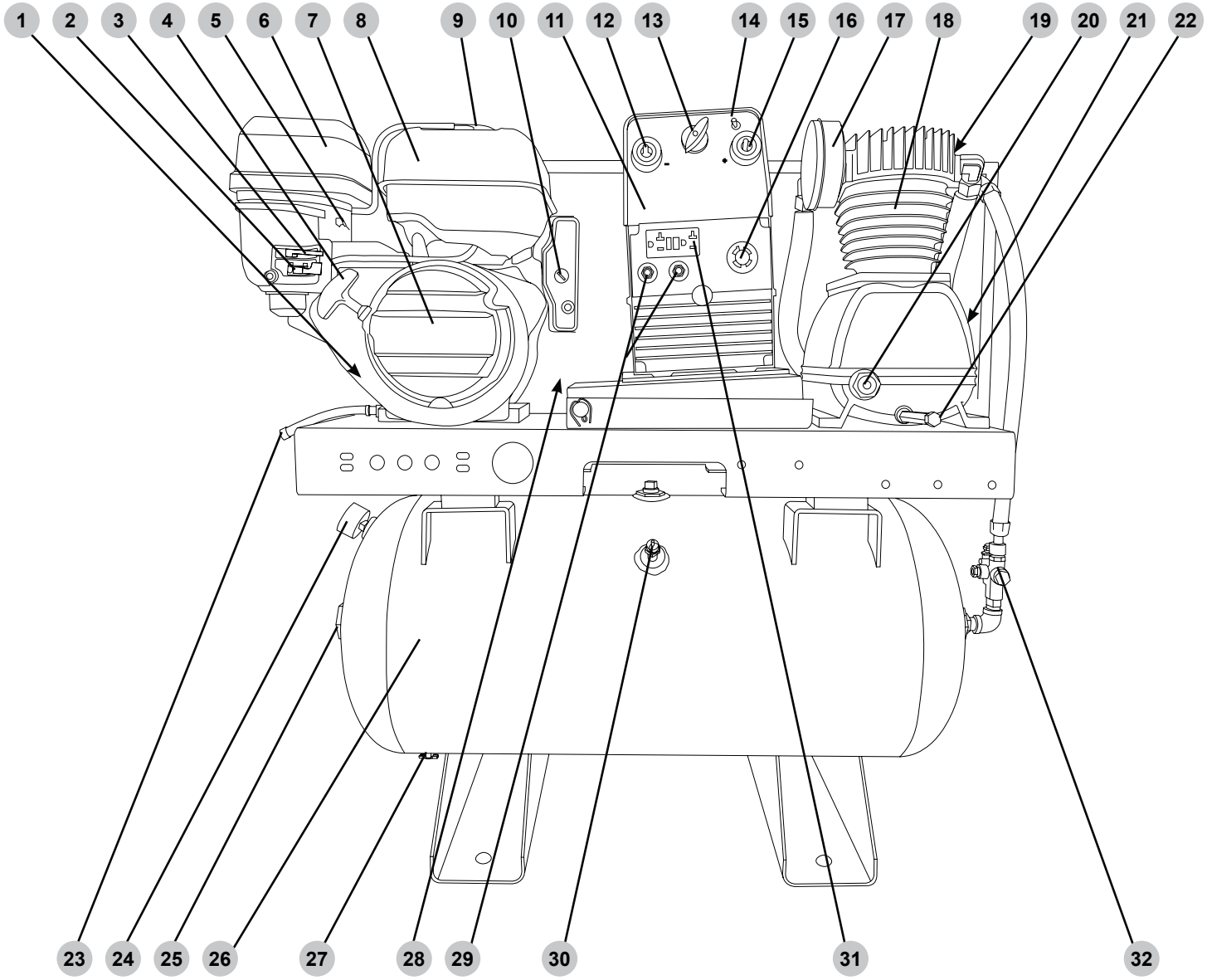

1. Boca de llenado y varilla de nivel de aceite del motor (no ilustrada)
2. Válvula de combustible del motor
3. Estrangulador del motor
4. Manija de retroceso del arrancador del motor
5. Manija del acelerador del motor (si está equipado)
6. Caja del filtro de aire del motor
7. Retroceso del motor / entrada de aire de refrigeración
8. Tanque de combustible del motor
9. Tapa del depósito de combustible del motor
10. Interruptor de llave de OFF-ON-START del motor
11. Alternador/Soldador de CC
12. Terminal del cable negativo (-) del soldador
13. Interruptor de selección de amperaje de la soldadora
14. Interruptor de rango de soldador
15. Terminal del cable positivo (+) del soldador
16. Alternador 120/240 V CA, monofásico, 60 Hz, receptáculo con cierre giratorio (NEMA L14-20R)
17. Filtro de entrada de aire del compresor de aire
18. Cabeza del compresor de aire
19. Válvula de alivio de presión del cabezal del compresor de aire (no ilustrada)
20. Mirilla de aceite del cabezal del compresor de aire
21. Boca de llenado de aceite del cabezal del compresor de aire (no ilustrada)
22. Puerto de drenaje de aceite del cabezal del compresor de aire
23. Manguera de drenaje de aceite del motor
24. Manómetro del tanque receptor
25. Puerto de descarga del tanque receptor
26. Tanque receptor
27. Válvula de drenaje del tanque receptor
28. Protector de cinturón
29. Disyuntores unipolares de alternador
30. Válvula de alivio de presión del tanque receptor
31. Alternador de 120 V CA, monofásico, 60 Hz, receptáculo GFCI dúplex (NEMA 5-20R)
32. Válvula de descarga del compresor de aire

LISTA DE VERIFICACIÓN DE OPERACIÓN

ADVERTENCIA: VAPEURS TOXIQUES

El escape del motor contiene monóxido de carbono, un gas venenoso, inodoro e incoloro. Operar un motor en interiores lo matará en minutos. Nunca use este producto dentro de una casa, garaje o cualquier otro tipo de recinto, incluso si las puertas y ventanas están abiertas. Opere el motor en el exterior por lo menos a 20 pies (6 metros) de distancia de ventanas, puertas y ductos de ventilación. Considere cuidadosamente la dirección del viento y las corrientes de aire cuando utilice este producto al aire libre para evitar respirar el escape del motor. Siempre utilice un detector de monóxido de carbono en cualquier edificio ocupado cerca del motor en operación.

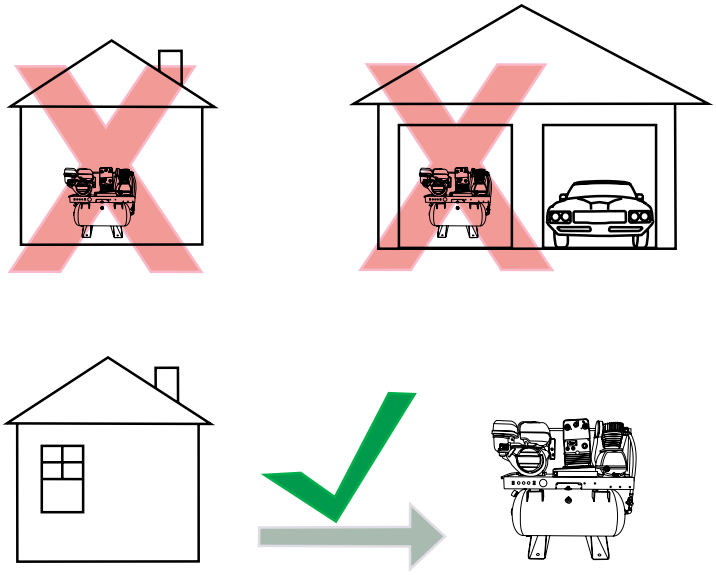

Condiciones de operación

Antes de arrancar el motor, elimine el exceso de suciedad y residuos de las rejillas de ventilación, el escape y las zonas de arranque. A continuación, compruebe si hay piezas sueltas o dañadas, fugas de aceite o combustible, o cualquier otra condición que pueda afectar el correcto funcionamiento. Repare o sustituya inmediatamente todas las piezas dañadas o defectuosas. Mantenga siempre todas las protecciones de seguridad instaladas y en buen estado de funcionamiento. Por razones de seguridad, el fabricante recomienda que todo el mantenimiento y las reparaciones sean realizados por un centro de servicio autorizado. Nunca mueva la unidad mientras esté en funcionamiento. Úsela únicamente para el fin previsto. Si tiene preguntas sobre el uso adecuado de este producto, comuníquese con nuestro Departamento de Atención al Cliente llamando al 1-877-362-4271 o enviando un correo electrónico a cservice@fna-group.com

ADVERTENCIA: OPERACIÓN SIN CAPACITACIÓN

Las personas sin la capacitación adecuada, los niños pequeños y las mascotas pueden sufrir lesiones graves o incluso morir si se les permite operar incorrectamente o jugar con el motor en marcha. Asegúrese de que cualquier persona que opere el motor reciba las instrucciones adecuadas, comprenda las normas de seguridad y haya leído el manual del usuario antes de utilizar este producto. No permita que los niños operen la unidad. Esto no es un juguete.

ADVERTENCIA: REVISIÓN ANTES DE OPERACIÓN

No inspeccionar este producto antes de usarlo podría resultar en una situación peligrosa que provoque daños, lesiones graves o la muerte. Para evitar estos peligros, inspeccione la unidad antes de cada uso. Compruebe si hay piezas sueltas o dañadas, indicios de fugas de aceite o combustible, protectores faltantes, rejillas de ventilación obstruidas o cualquier otra condición que pueda afectar su correcto funcionamiento. Repare o reemplace todas las piezas dañadas o defectuosas y mantenga todos los protectores de seguridad instalados y en buen estado antes de usar la unidad.

PRECAUCION: SUPERFICIES CALIENTES

Un motor en operación produce calor. Las superficies del motor, los componentes relacionados y los gases de escape del motor se calientan lo suficiente como para causar quemaduras leves moderadas o encender materiales al entrar en contacto. Para evitar quemaduras, no toque las superficies del motor ni los gases de escape mientras está en funcionamiento y deje que el motor se enfríe completamente antes de moverlo, tocarlo o realizar cualquier mantenimiento. Para evitar un incendio, mantenga todos los materiales inflamables al menos a cinco pies de distancia de todos los lados del producto.

ADVERTENCIA: PARTES MÓVILES

Este producto tiene muchas piezas que se mueven a alta velocidad. Las piezas móviles pueden causar aplastamiento, fracturas, laceraciones graves o amputaciones traumáticas. Para evitar lesiones, nunca coloque los dedos, las manos, los pies ni ninguna otra parte del cuerpo cerca del motor en marcha. Nunca opere el producto sin las cubiertas, protectores ni otras protecciones. No use ropa holgada, cordones sueltos ni ningún otro objeto que pueda enredarse en las piezas móviles mientras esté en funcionamiento. Recójase el cabello largo y quítese las joyas antes de operar.

Preparación del compresor de aire

ADVERTENCIA:

NO REALIZAR LAS SIGUIENTES COMPROBACIONES PUEDE RESULTAR EN LESIONES GRAVES O LA MUERTE, DAÑOS MATERIALES O FALLAS MECÁNICAS. DESCONECTE LA BUJÍA DEL MOTOR Y EL CABLE NEGATIVO DE LA BATERÍA ANTES DE REALIZAR CUALQUIER OPERACIÓN DE MANTENIMIENTO.

Consulte este manual y el Manual del propietario del motor para obtener instrucciones de arranque y apagado, así como información de mantenimiento.

1. Retire todas las piezas y herramientas sueltas alrededor de la instalación del compresor.
2. Verifique el nivel de aceite en el cárter y agregue según sea necesario.
3. Compruebe todas las conexiones de presión para comprobar su estanqueidad y detectar fugas.
4. Verifique que todas las válvulas de seguridad estén en su lugar y en funcionamiento.
5. Verifique que todas las protecciones estén en su lugar y montadas de forma segura.
6. Abra todas las válvulas de cierre manuales (válvulas de bloqueo) en la descarga del compresor y más allá de ella.

Conexión a tierra

Conectar a tierra el generador ayuda a prevenir descargas eléctricas si se desarrolla una condición de falla a tierra en el generador o en los dispositivos eléctricos conectados. Una conexión a tierra adecuada también ayuda a disipar la electricidad estática, que a menudo se acumula en dispositivos sin conexión a tierra. Es especialmente importante conectar a tierra un generador con un juego de ruedas instalado. Los generadores cubiertos en este manual tienen dos terminales de tierra, uno en el marco y otro en los tableros de control. Para conocer la(s) ubicación(es) de las terminales de tierra, consulte la sección UBICACIÓN DE LOS COMPONENTES de este manual. Se recomienda enfáticamente que consulte NEC 250.34 (secciones A, B y C) y/o consulte con un electricista local sobre los requisitos de conexión a tierra en su área antes de operar el generador.

PELIGRO: CONEXIÓN A TIERRA

Si no conecta a tierra correctamente su generador, se creará un peligro de descarga eléctrica que podría provocar lesiones graves o la muerte. Para evitar un riesgo de descarga eléctrica, asegúrese de proporcionar la conexión a tierra correcta para el uso deseado del generador de acuerdo con el Código Eléctrico Nacional (NEC) 250.3 (secciones A, B y C) o consulte con un electricista local para conocer los requisitos de conexión a tierra adecuada.

PELIGRO: ELECTROCUCIÓN

No conecte dispositivos con cables eléctricos desgastados, deshilachados, desnudos o dañados de otra manera al generador. Los cortocircuitos eléctricos causados por cableado dañado pueden dañar el generador y tocar cables eléctricos dañados con corriente o cables desnudos causará lesiones graves o la muerte. Para evitar estos peligros de electrocución, revise todos los cables eléctricos antes de usarlos y no use cables que estén dañados o que muestren cables desnudos.

ADVERTENCIA: RETROALIMENTACIÓN

La retroalimentación puede dañar los dispositivos eléctricos en una estructura alimentada por la red eléctrica, provocar un incendio y causar lesiones graves o la muerte a los trabajadores de la red eléctrica y a otras personas conectadas a ella. Para evitar la retroalimentación, no conecte el alternador a una toma de corriente alimentada por la red.

Comprobación del aceite del motor

PRECAUCION: ACEITE CALIENTE

El aceite caliente puede provocar quemaduras graves. Para evitar quemarse al cambiar o revisar el aceite del motor, use guantes adecuados y cambie el aceite cuando el motor esté tibio pero no caliente.

AVISO SENSOR DE ACEITE BAJO

El sensor de nivel bajo de aceite (si está equipado) detendrá automáticamente el motor cuando el nivel de aceite caiga por debajo del límite seguro. Para evitar una parada inesperada, verifique el nivel de aceite antes de cada uso, llene hasta el límite superior y siempre opere el motor sobre una superficie nivelada.

AVISO **LLENE ACEITE DEL MOTOR ANTES DE USAR**

El motor sale de fábrica sin aceite. Hacer funcionar el motor sin aceite provocará daños graves al motor y anulará la garantía. Para evitar causar daños al motor y anular la garantía, llene el motor con el tipo de aceite recomendado antes de arrancar.

AVISO **UTILICE ACEITE DE MOTOR CORRECTO**

El aceite es un factor importante en el rendimiento y la vida útil de cualquier motor. El uso de aceite incorrecto puede dañar el motor y anular la garantía. Para evitar causar daños al motor y anular la garantía, verifique y cambie el aceite según sea necesario utilizando el aceite de motor correcto.

1. Compruebe el aceite con la unidad en una superficie nivelada y el motor apagado.
2. Desenrosque la varilla medidora de aceite del motor y extráigala, luego limpie la varilla medidora.
3. Coloque la varilla medidora limpia en el cuello de llenado, pero no la enrosque; déjela reposar en el cuello de llenado.

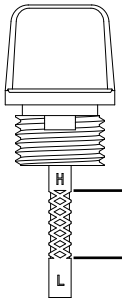

4. Retire la varilla medidora del cuello de llenado y verifique el nivel de aceite. El nivel de aceite debe estar entre los límites superior e inferior de aceite de la varilla medidora.
5. Si el nivel es bajo, agrega el aceite recomendado al cárter hasta que el nivel alcance el límite superior de la varilla medidora. Consulte el manual del motor para conocer el aceite recomendado.
6. Instale la varilla medidora y apriete la tapa enroscándose en el cuello de llenado.

Revisión de combustible

ADVERTENCIA: **ABASTECIMIENTO DE COMBUSTIBLE**

La gasolina es altamente inflamable y sus vapores son extremadamente explosivos. Los incendios y explosiones pueden causar quemaduras graves y/o la muerte. Mantenga la gasolina alejada de llamas, chispas y otras fuentes de ignición. Rellene el combustible al aire libre en un área bien ventilada con el motor parado y frío. Limpie la gasolina derramada y deje que el motor se seque antes de arrancar. Mantenga un extintor de incendios a mano mientras recarga combustible. No opere el motor con fugas en el sistema de combustible. No almacene gasolina cerca de otros materiales inflamables.

AVISO **COMBUSTIBLE VIEJO**

La gasolina vieja puede crear depósitos que obstruyan los sistemas de combustible y dificulten el arranque y desempeño deficiente. Los daños causados por combustible viejo no están cubiertos por la garantía. Para minimizar los depósitos, evitar problemas de desempeño relacionados con el combustible antiguo y evitar costosos trabajos de reparación, no utilice gasolina con una antigüedad superior a 30 días.

AVISO **ADITIVOS DE COMBUSTIBLE**

El uso de aditivos de limpieza del sistema de combustible puede dañar el motor y los sistemas de combustible. Los daños causados por el uso de aditivos de limpieza del sistema de combustible no están cubiertos por la garantía. Para evitar daños al motor y al sistema de combustible, no utilice aditivos de limpieza del sistema de combustible.

AVISO **NO LLENE DEMASIADO EL TANQUE DE COMBUSTIBLE**

El llenado excesivo del tanque de combustible puede provocar daños en el cartucho de carbón (si está equipado), un desempeño deficiente del motor y anular la garantía. Para evitar dañar el depósito de carbono, el desempeño deficiente del motor y la anulación de la garantía, no llene el tanque de combustible sobre el nivel máximo.

AVISO **MEZCLAS DE ALCOHOL**

El uso de gasolina con una mezcla de alcohol superior al 10% (E10) dañará el motor. Los daños causados por el uso de una mezcla de alcohol del 15% (E15), 85% (E85) o cualquier otra mezcla de alcohol superior al 10% (E10) no están cubiertos por la garantía. Para evitar daños en el motor causados por una mezcla de alcohol demasiado alta, use gasolina con un 10% de alcohol (E10) o menos.

AVISO **ALMACENAMIENTO DE GASOLINA**

Es importante evitar que se formen depósitos de hule en las partes esenciales del sistema de combustible, como el carburador, el filtro de combustible, la manguera de combustible o el tanque durante el almacenamiento. Los combustibles mezclados con alcohol (también llamados gasohol, etanol o metanol) atraen la humedad, lo que conduce a la separación y formación de ácidos durante el almacenamiento. Los depósitos de combustible ácido y goma pueden dañar el sistema de combustible del motor mientras está almacenado. Los efectos del combustible viejo, estancado o contaminado no son están cubiertos bajo la garantía.

NOTA: El uso de un estabilizador de combustible al almacenar gasolina ayudará a prevenir problemas relacionados con alcohol de etanol en los motores de equipos eléctricos para exteriores. Siempre siga las instrucciones proporcionadas por el fabricante del estabilizador de combustible para mezclar y usar correctamente.

PRECAUCION: PRESION DE TANQUE DE COMBUSTIBLE

El vapor de gasolina puede acumularse dentro del tanque de combustible creando presión. Esta presión puede aumentar cuando el motor está caliente después de funcionar. Abrir el tanque de combustible a presión puede provocar un escape rápido de vapores inflamables y posibles derrames de combustible que pueden encenderse por el contacto con las superficies calientes del motor, lo que puede provocar quemaduras. Para evitar estos peligros, siempre deje que el motor se enfríe durante por lo menos (2) minutos antes de quitar la tapa de combustible y afloje la tapa de combustible lentamente para aliviar la presión en el tanque.

1. Verifique el combustible con la unidad en una superficie nivelada y el motor apagado.

2. No utilice gasolina con más de 30 días de antigüedad. Utilice únicamente gasolina regular sin plomo, limpia y fresca, con un octanaje mínimo de 87. No mezcle aceite con gasolina. No utilice gasolina con más de un 10 % de alcohol etílico. Los combustibles E15, E20 y E85 no están aprobados y no deben utilizarse.l.

3. No llene el tanque de combustible por encima del nivel máximo para permitir la expansión del combustible. Para conocer la capacidad de combustible, consulte la sección ESPECIFICACIONES de este manual.

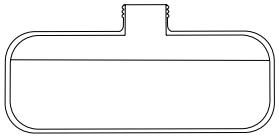

Nivel máximo de combustible

ARRANQUE DEL MOTOR

1. Siga los pasos de la sección “LISTA DE VERIFICACIÓN DE FUNCIONAMIENTO” de este manual. Si es necesario, consulte el Manual del Propietario del Motor para obtener instrucciones específicas de arranque.

ADVERTENCIA: LISTA DE VERIFICACIÓN DE OPERACIÓN

Intentar arrancar el motor incorrectamente o usar la unidad incorrectamente puede causar daños en el motor o la unidad, así como lesiones graves o la muerte. Para evitar daños en el motor o la unidad, lesiones graves o la muerte, asegúrese de leer, comprender y seguir los pasos descritos en la sección LISTA DE VERIFICACIÓN DE FUNCIONAMIENTO de este manual antes de arrancar el motor y siga todas las instrucciones para el uso correcto de la unidad.

2. Desconecte todos los dispositivos conectados al alternador.

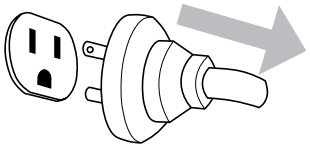

3. Gire la válvula de combustible a la posición ON. Para conocer la ubicación de la válvula de combustible, consulte la sección UBICACIÓN DE COMPONENTES de este manual.

4. Ajuste el estrangulador según sea necesario.

NOTA: La posición inicial del estrangulador varía según la temperatura del motor. Si arranca el motor frío, cierre la palanca del estrangulador. Si arranca el motor caliente, abra la palanca del estrangulador.

5. Arranque el motor. **NOTA:** Este manual cubre tanto el arranque eléctrico como el manual.

Inicio manual

A. Utilice la llave para girar el interruptor de control del motor a la posición RUN (Ejecutar).

RUN

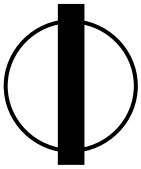

B. Tire del retroceso de arranque.

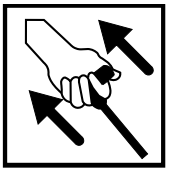

AVERTISSEMENT: RETRACCIÓN RÁPIDA

La retracción rápida (también conocida como contragolpe) del cable de arranque de retroceso del motor tirará de su mano y brazo hacia el motor más rápido de lo que puede soltar el mango, lo que provocará esguinces, fracturas de huesos, laceraciones y/o amputaciones traumáticas. El contragolpe es causado por daño a la llave del cigüeñal del motor, falla de liberación de compresión y/o técnicas de arranque inadecuadas. Para evitar el contragolpe, siga el programa de mantenimiento apropiado, las instrucciones de arranque y haga que un centro de servicio autorizado realice el trabajo de reparación.

Modelos de arranque eléctrico

A. Utilice la llave para girar el interruptor de control del motor a la posición START y luego suelte la llave cuando el motor arranque.

START

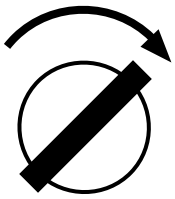

B. El interruptor de control del motor permanece en la posición RUN durante el funcionamiento.

RUN

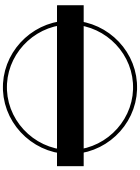

ADVERTENCIA: ¡Dejar que el motor de arranque gire constantemente lo dañará! Si el motor no arranca después de 5 segundos, suelte la llave y deje que se enfríe durante 1 minuto antes de intentar arrancarlo de nuevo. Si el motor no arranca después de dos intentos, consulte la sección SOLUCIÓN DE PROBLEMAS para obtener ayuda.

6. Una vez que el motor esté en marcha, mueva la palanca del estrangulador hacia la posición abierta.

FUNCIONAMIENTO DEL COMPRESOR DE AIRE

Válvula de descarga

Durante el funcionamiento, la válvula de descarga purgará periódicamente a la atmósfera; esta función es fundamental y regula la presión del sistema. Durante un uso intensivo del sistema de aire comprimido, la válvula de descarga no purgará con tanta frecuencia. Durante el funcionamiento del alternador o la soldadora, purgará con mayor frecuencia; esto no debería ser un problema.

La presión máxima de funcionamiento se regula mediante la válvula de descarga ubicada en el lateral del tanque receptor. **NO** ajuste la válvula de descarga por ningún motivo. Si considera que la válvula de descarga no funciona correctamente o no está bien ajustada, solicite su reparación en un centro de servicio autorizado.

Válvulas de alivio de presión

El sistema cuenta con dos válvulas de alivio de presión conectadas: una en el cabezal del compresor de aire y la otra en el tanque receptor. Con el sistema a presión de funcionamiento, pruebe las válvulas de alivio de presión tirando del vástago. Este debería salir con cierta resistencia y luego restablecerse al soltarlo. Si el vástago no se mueve o presenta fugas de aire constantes, la unidad debe ser reparada por un centro de servicio autorizado. NUNCA OPERE EL SISTEMA CON UNA VÁLVULA DE ALIVIO DE PRESIÓN DAÑADA O QUE NO FUNCIONE.

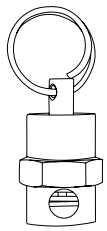

Durante el funcionamiento normal, no debe salir aire de la válvula de alivio de presión.

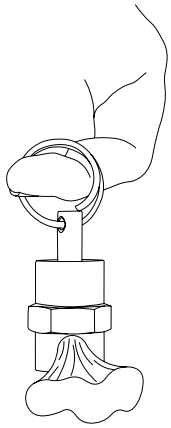

Al tirar hacia arriba del vástago de la válvula de alivio de presión, debería liberarse la presión.

ADVERTENCIA: PELIGRO DE EXPLOSIÓN

Revise semanalmente el funcionamiento de las válvulas de alivio de presión para asegurar su correcto funcionamiento. Reemplácelas inmediatamente si presentan fallas o daños. No probar las válvulas de alivio de presión podría causar daños catastróficos al sistema si la válvula de descarga no funciona correctamente.

Válvula de drenaje del tanque receptor

Drenar la humedad del tanque receptor es una operación crítica que debe realizarse diariamente al terminar de usar la unidad. Si no se drena la humedad, se producirá oxidación interna que podría causar una falla catastrófica.

Una vez que haya terminado de usar el sistema, purgue casi toda la presión usando una pistola de aire comprimido o tirando hacia arriba de la válvula de alivio de presión.

Una vez que la presión sea inferior a 5 psi (0,34 bar), abra la válvula de drenaje del tanque receptor, ubicada en la parte inferior, para que salga la humedad. Una vez que se haya liberado todo el aire y haya desaparecido cualquier rastro de agua, cierre la válvula.

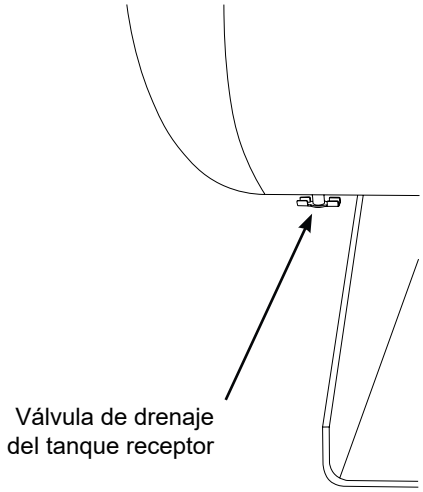

ADVERTENCIA: PELIGRO DE EXPLOSIÓN

Si no se drena el tanque diariamente después de cada uso, podría producirse oxidación interna. Esta oxidación podría debilitar las paredes y provocar una rotura catastrófica del tanque receptor. Si la unidad se utiliza en un ambiente muy húmedo, se debe vaciar el tanque más de una vez al día.

DISPOSITIVOS DE CONEXIÓN (ALTERNADOR)

NOTA: NO se puede usar la soldadora y el alternador simultáneamente. Para usar el alternador, asegúrese de que el selector de rango esté en la posición GEN.

PELIGRO: ELECTROCUCIÓN

No conecte dispositivos con cables eléctricos desgastados, deshilachados, desnudos o dañados de otra manera al generador. Los cortocircuitos eléctricos causados por cableado dañado pueden dañar el generador, y tocar cables eléctricos dañados con corriente o cables pelados causará lesiones graves o la muerte. Para evitar estos peligros de electrocución, revise todos los cables eléctricos antes de usarlos y no use cables que estén dañados o que muestren cables desnudos.

Interrupción del circuito de falla a tierra (GFCI)

(si está equipado)

Su generador puede estar equipado con receptáculos de interrupción del circuito de falla a tierra (GFCI). El propósito de estos dispositivos es protegerlo de descargas eléctricas en el caso de que se encuentre una falla eléctrica dentro de sus dispositivos conectados.

El GFCI monitorea la cantidad de corriente que fluye hacia y regresa desde su dispositivo conectado. dispositivo. Si la cantidad de corriente que regresa es menor que la cantidad que fluye hacia el dispositivo, el GFCI se “disparará”, deteniendo instantáneamente el flujo de electricidad. ¿Debería el GFCI se dispara continuamente cuando un dispositivo está conectado, esto es una indicación de que hay una falla eléctrica dentro del dispositivo y debe ser reparado por un técnico electricista calificado antes de seguir usándolo. Es imperativo que pruebe las unidades GFCI cada vez que vaya a utilizar el generador.

Prueba de los receptáculos GFCI

1. Ponga en marcha la unidad como se indica en la página 7.
2. Coloque los disyuntores en posición ON si están en la posición disparada.
3. Presione el botón TEST (1) en los receptáculos GFCI. Debería escuchar un sonido de “clic” o “chasquido” y el indicador LED (2) se iluminará (si está equipado).
4. Presione el botón RESET (3) para energizar el receptáculo; el LED se apagará.

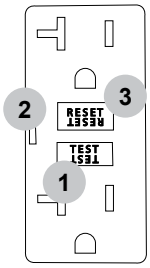

Si la prueba anterior falla, suspenda el uso del alternador hasta que pueda ser reparado por un técnico de servicio calificado.

Conexión de dispositivos eléctricos

1. Deje que el motor se caliente y el ralentí se estabilice antes de conectar cualquier dispositivo.
2. Inspeccione el cable de alimentación en busca de daños antes de usarlo. No conecte ningún dispositivo eléctrico con cables o enchufes que muestren signos de daño por aplastamiento, corte, calor u otros. Nunca utilice cables enrollados; Desenrolle siempre los cables antes de usarlos.
3. Asegúrese de que los dispositivos eléctricos estén apagados antes de conectarlos al generador.

ADVERTENCIA: PELIGRO DE INCENDIO

NO utilice cables de extensión en las siguientes condiciones:

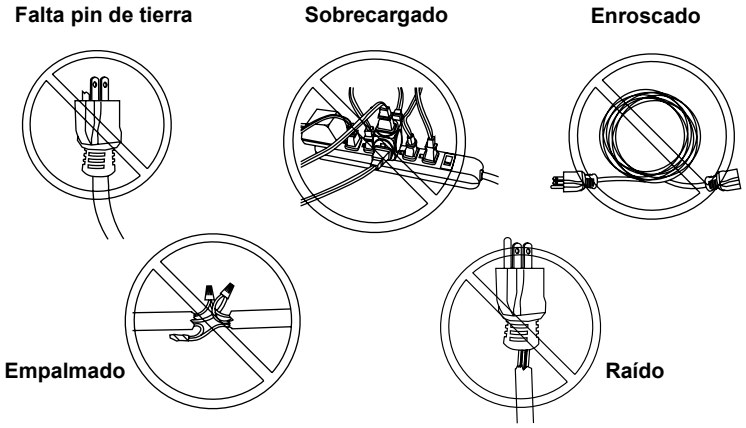

Capacidad de carga de generador

1. Antes de conectar cualquier dispositivo, debe asegurarse que su generador pueda suministrar suficiente energía nominal (vatios de funcionamiento) y arranque (vatios de sobretensión) para los dispositivos eléctricos que desea alimentar. Exceder la capacidad del generador puede dañar el generador y/o los dispositivos eléctricos conectados al mismo. Siga las instrucciones de esta sección para asegurarse de no exceder la salida máxima del generador.
2. **Cálculo del consumo de amperaje del dispositivo:** Cada dispositivo eléctrico tiene un consumo. Expresado en amperaje, el consumo describe la cantidad de corriente que extrae o consume un dispositivo eléctrico para funcionar correctamente. El consumo de un dispositivo generalmente se puede encontrar en el manual que viene con él. Sin embargo, también puede calcular el consumo de amperaje de un dispositivo dividiendo los vatios del dispositivo entre el voltaje que requiere. Por ejemplo, una sierra circular de 1000 vatios que funcione con 120 voltios consumirá 8.3 amperios (1000 vatios divididos entre 120 voltios es igual a 8.3 amperios).
3. **Entendimiento de la sobretensión del dispositivo:** La mayoría de los dispositivos eléctricos requieren más energía para encenderse que para funcionar. Esta cantidad adicional de potencia de arranque, llamada vatios de sobretensión, puede durar sólo uno o dos segundos cuando el dispositivo se enciende, pero debe tenerse en cuenta para evitar exceder la potencia de arranque máxima del generador. Los vatios de sobretensión suelen ser tres (3) veces más altos que los vatios de funcionamiento necesarios. Por ejemplo, un horno de microondas de 700 vatios requerirá alrededor de 2100 vatios para arrancar.
4. Para alimentar varios dispositivos al mismo tiempo, primero deberá asegurarse que la sobretensión de todos los dispositivos que desea alimentar no supere los vatios de arranque máximos que puede proporcionar el generador. En segundo lugar, debe sumar todos los vatios de funcionamiento del dispositivo y asegurarse que el total no exceda el vataje de funcionamiento máximo que puede proporcionar el generador.
5. Consulte la TABLA DE CARGA DEL GENERADOR en este manual para conocer los vatios de funcionamiento estimados de los dispositivos eléctricos comunes.

Tabla de carga de generador

No sobrecargue el generador. Sobrecargar el generador puede dañar el generador y/o los dispositivos conectados al generador. Consulte la tabla a continuación para comprender las cargas que crean los dispositivos eléctricos cuando están en funcionamiento.

Dispositivo	Watts de operación
Aire acondicionado (12,000 Btu)	1700
Aire acondicionado (24,000 Btu)	3800
Aire acondicionado (40,000 Btu)	6000
Cargador de batería (20 Amps)	500
Lijadora de banda (3”)	1000
Sierra de cadena	1200
Sierra circular (6-1/2”)	800 - 1000
Secadora de ropa (Eléctrica)	5750
Secadora de ropa (Gas)	700
Lavadora de ropa	1150
Cafetera	1750

Dispositivo	Watts de operación
Compresor (1 HP)	2000
Compresor (3/4 HP)	1800
Compresor (1/2 HP)	1400
Rizadora de cabello	700
Deshumidificador	650
Lijadora de disco (9”)	1200
Bordeadora	500
Manta eléctrica	400
Pistola de clavos eléctrica	1200
Rango eléctrico (Por elemento)	1500
Sartén eléctrico	1250
Congelador	700
Ventilador de horno (3/5 HP)	875
Abridor de puerta de cochera	500 - 750
Secadora de cabello	1200
Taladro portátil	250 - 1100
Recortadora de setos	450
Llave de impacto	500
Plancha	1200
Bomba de chorro	800
Podadora	1200
Foco	100
Horno microondas	700 - 1000
Enfriador de leche	1100
Quemador de aceite en horno	300
Calentador de espacio de quema de aceite (140,000 Btu)	400
Calentador de espacio de quema de aceite (85,000 Btu)	225
Calentador de espacio de quema de aceite (30,000 Btu)	150
Rociador de pintura, sin aire (1/3 HP)	600
Rociador de pintura, sin aire (Portátil)	150
Radio	50 - 200
Refrigerador	700
Olla de cocción lenta	200
Bomba sumergible (1-1/2 HP)	2800
Bomba sumergible (1 HP)	2000
Bomba sumergible (1/2 HP)	1500
Bomba de sumidero	800 - 1500
Sierra de mesa (10”)	1750 - 2000
Televisión	200 - 500
Tostadora	1000 - 1650
Recortadora de hierba	500

Todas las clasificaciones de vatios de operación en esta tabla son aproximadas. Consulte el manual del dispositivo o comuníquese con el fabricante del dispositivo para los vatios de operación y arranque exactos.

NOTA: Arrancar un dispositivo puede requerir hasta tres (3) veces los vatios en operación.

OPERACIÓN DEL SOLDADOR

NOTA: NO PUEDE utilizar la soldadora y el alternador al mismo tiempo.

El ajuste correcto para la soldadura deseada queda fuera del alcance de este manual. Consulte una guía de soldadura para seleccionar el amperaje adecuado según el espesor del material, el calibre y tipo de la varilla de soldadura, y la penetración deseada.

No se puede soldar al amperaje máximo durante un período prolongado. Si la máquina deja de producir corriente, significa que se han disparado los protectores térmicos y debe dejar que se enfríe antes de que vuelva a producir corriente. Para evitar este inconveniente, suelde al amperaje máximo solo en ráfagas cortas.

1. Ajuste el interruptor de rango a rango de amperaje deseado:

POSICIÓN CORRECTA: 180 - 240A
POSICIÓN CENTRAL: 50 - 110A
POSICIÓN IZQUIERDA: 120 - 180A

2. Gire el interruptor de selección de amperaje al valor deseado:

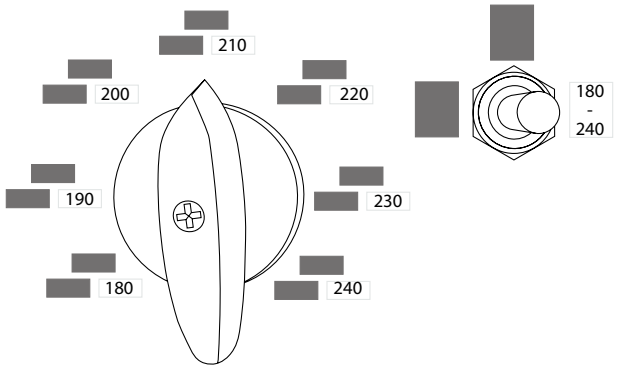

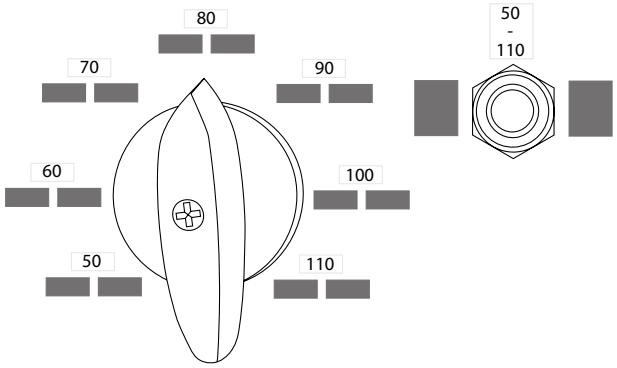

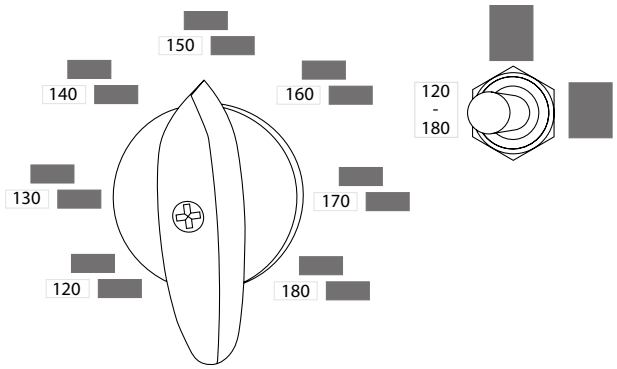

3. Conecte el cable de tierra (-) a la pieza de trabajo. NOTA: Se requiere una conexión a tierra adecuada para una buena soldadura. Si la pieza de trabajo está oxidada o pintada, debe limpiar el punto de tierra con un cepillo de alambre para permitir una conexión a tierra de baja resistencia. De lo contrario, podría producirse un arco eléctrico débil y la formación de un arco eléctrico en la propia conexión a tierra.

4. Complete su soldadura como desee.

APAGAR EL MOTOR

1. Apague y desenchufe todos los dispositivos conectados a las salidas del alternador.

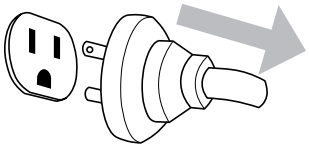

2. Gire el interruptor de control del motor a la posición OFF.

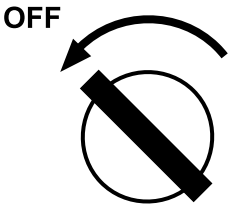

3. Gire la válvula de combustible (si está equipada) a la posición OFF.

4. Descargue la presión y luego drena la humedad del tanque receptor como se describe en la sección OPERACIÓN DEL COMPRESOR DE AIRE de este manual.

5. Deje que el motor se enfríe.

MANTENIMIENTO

PRECAUCION: MANTENIMIENTO

El mantenimiento inadecuado y la falta de corrección de los problemas antes de la operación podrían anular la garantía y causar daños materiales y lesiones. Para evitar estos peligros, siga los procedimientos y plazos de mantenimiento indicados en este manual y en cualquier otro manual incluido con este producto.

Por razones de seguridad, el fabricante recomienda que todos los servicios y reparaciones se realicen en un centro de servicio calificado. El mantenimiento, reemplazo o reparación normal de los dispositivos o sistemas de control de emisiones puede ser realizado por cualquier establecimiento o persona. Sin embargo, todos los reemplazos o reparaciones cubiertos por la garantía deben ser realizados por un centro de servicio autorizado. Para encontrar un centro de servicio autorizado cerca de usted, hacer un reclamo de garantía u obtener una reparación de garantía autorizada, llame al 1-877-362-4271 o envíe un correo electrónico a cservice@fna-group.com

Mantenimiento del compresor de aire

ADVERTENCIA: Desconexión del motor

Antes de realizar cualquier mantenimiento en el compresor, desconecte el cable negativo (-) de la batería y el cable de la bujía. De lo contrario, podría sufrir lesiones graves.

A diario

Vaciado del tanque receptor: La humedad se acumula en el tanque y debe drenarse al menos una vez al día. Esto se hace para reducir la corrosión interna del tanque. Use siempre gafas protectoras y guantes de trabajo al vaciar el tanque.

Revise el nivel de aceite de la bomba del compresor: El nivel de aceite no debe estar por debajo del centro de la mirilla. Si el nivel es inferior, deberá agregar aceite hasta que el nivel llegue al centro de la mirilla. Consulte el manual del compresor para conocer el tipo y el peso correctos del aceite.

Inspección visual: Busque herrajes sueltos, fugas de aceite, desgaste de la correa y tuberías dañadas o sueltas.

Semanalmente

Limpie el filtro de aire: Elimine la suciedad y los residuos del filtro para prolongar la vida útil de la bomba del compresor. NOTA: Si el compresor se utiliza en una zona sucia y polvorienta, revise el filtro con mayor frecuencia. Si el filtro no se puede limpiar o presenta daños, reemplácelo por un elemento nuevo.

Limpie el compresor y el motor: Limpie todas las aletas de enfriamiento del cabezal del compresor, las tuberías del compresor y el motor.

Válvulas de alivio de presión de prueba: siga el procedimiento de prueba de la subsección Válvulas de alivio de presión de este manual.

Mensual

Inspección completa del sistema: Con el sistema a presión de trabajo, inspeccione las juntas con una solución jabonosa para detectar fugas. Las fugas pueden provocar que el compresor funcione con más frecuencia y son posibles puntos de falla del sistema.

Inspeccione el aceite del compresor para detectar contaminación: inspeccione el aceite para detectar depósitos, humedad y limaduras de metal.

Tensión de la correa: Inspeccione la tensión adecuada, el desgaste de la correa y los daños en las poleas de la correa.

Almacenamiento extendido

Si la unidad se va a almacenar durante un período de tiempo prolongado, se debe realizar lo siguiente:

Limpie las aletas de enfriamiento del cabezal del compresor y del motor.

Cambie el elemento del filtro de aire del compresor.

Almacenamiento extendido *(cont.)*

Cambie el aceite del compresor. Desecha el aceite correctamente.

Cambie el aceite del motor. Desecha el aceite correctamente.

Drene el combustible del tanque del motor quitando el perno de drenaje del carburador. Deseche el combustible adecuadamente.

Desconecte la batería. Trasládese a un lugar cálido y conéctese a un cargador/mantenedor inteligente si la unidad se almacenará en un lugar frío.

Cubra la unidad para evitar que se acumule suciedad y humedad en ella.

AVISO **LIMPIEZA**

El agua puede dañar los bobinados del alternador/soldador y otros componentes si entra por las ranuras de refrigeración u otros orificios. La garantía no cubre los daños causados por la entrada de agua. Para evitar dañar la unidad, no utilice una hidrolavadora, una manguera de jardín ni ninguna otra fuente de agua corriente para limpiarla, ni sumerja nunca ningún componente de la unidad en ningún líquido.

Mantenimiento del motor

Consulte el manual del motor para obtener toda la información sobre el mantenimiento del motor.

Mantenimiento de la batería

Las baterías pierden fuerza lentamente al estar inactivas mediante un proceso llamado autodescarga. Si una batería se descarga más allá de cierto punto, no se puede recargar y debe reemplazarse. Por lo tanto, es recomendable mantener la batería completamente cargada en todo momento para maximizar su vida útil.

Debido a que la batería se vende por separado y hay diferentes estilos de baterías disponibles, siempre es mejor seguir las recomendaciones del fabricante de la batería al manipular, cargar, almacenar, realizar mantenimiento o reemplazar la batería.

ADVERTENCIA: **GAS EXPLOSIVO**

Las baterías producen gas de hidrógeno mientras se cargan. Si se expone a una fuente de ignición, el gas de hidrógeno puede explotar posiblemente causando daños a la propiedad, lesiones graves y/o muerte. Para evitar una explosión de gas de hidrógeno, cargue las baterías en un lugar bien ventilado lejos de llamas abiertas, chispas o cualquier otra fuente de encendido.

ADVERTENCIA: **ÁCIDO**

Las baterías contienen ácido sulfúrico. El ácido sulfúrico es altamente corrosivo. El contacto con la piel puede causar quemaduras graves; el contacto con los ojos puede causar ceguera permanente; y la ingestión accidental puede causar la muerte. Para evitar el contacto con el ácido sulfúrico, use siempre equipo de protección cuando manipule las baterías. Si el ácido hace contacto con la piel, enjuague el área con agua fría durante 10-15 minutos. Retire inmediatamente la ropa contaminada y enjuague la piel subyacente con agua fría durante 10-15 minutos.

Ajuste de marcha en vacío del motor

La velocidad de ralentí del motor se ajusta de fábrica y no debería requerir ajuste por parte del usuario. Alterar el regulador puede dañar el motor, el alternador/soldador o el compresor de aire, y anulará la garantía.

AVISO **AJUSTE DE MARCHA EN VACÍO**

Un ajuste incorrecto del ralentí del motor puede dañar el motor, el alternador/soldador o el compresor de aire, y anulará la garantía. Cualquier inspección o ajuste del ralentí del motor debe ser realizado por un centro de servicio autorizado. Los daños causados por manipular o modificar el regulador de velocidad del motor anularán la garantía.

AVISO **MODIFICACIÓN**

El alternador y el motor vienen configurados de fábrica para suministrar la frecuencia y el voltaje correctos durante el funcionamiento. Alterar los reguladores y ajustes de fábrica podría dañar el alternador y anular la garantía. Para evitar dañar el motor o el alternador, no modifique la configuración del alternador ni ajuste la velocidad del motor.

Mantenimiento de la correa

El mantenimiento preventivo del sistema de correas es fundamental para una larga vida útil sin problemas. Una tensión inadecuada de las correas no solo puede provocar un desgaste rápido, sino que también puede dañar otros componentes de la transmisión de potencia. La forma más sencilla de determinar la tensión es midiendo la deflexión de las correas.

1. Desconecte el cable negativo de la batería y el cable de la bujía del motor.

2. Retire los siete pernos del protector de la correa. Retire el protector tirando de él hacia afuera de la unidad.

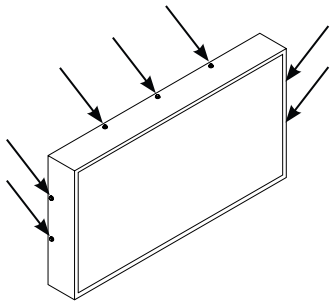

3. Con una cinta métrica o una vara de medir, mida desde el centro del eje del motor hasta el centro del eje de la bomba. Multiplique esta medida por 1/64. Por ejemplo, una medida de 12” multiplicada por 1/64 equivale a 0,1875” (3/16”). Esta medida representa la deflexión máxima que debe medirse en las correas.

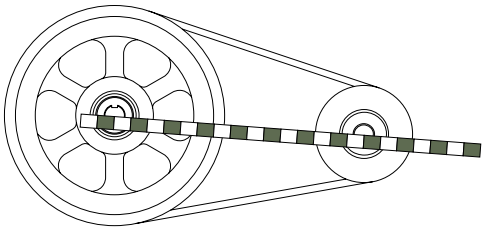

4. Coloque una regla sobre las correas. Con el dedo índice, presione las correas hacia abajo, centradas entre las poleas. Con una regla, mida la distancia entre la parte superior de las correas y la parte inferior de la regla. Si la medida supera el cálculo del paso 3, es necesario tensar las correas.

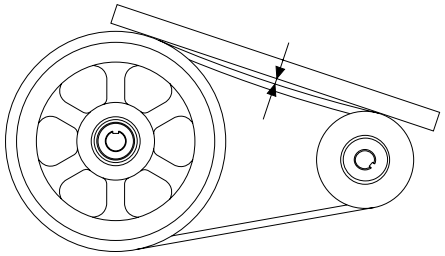

Ajuste de la tensión de la correa

1. Afloje los cuatro pernos de montaje del motor (1).

2. Para aumentar la tensión de las correas, gire los pernos tensores (2) en sentido horario. Para disminuirla, gire las correas tensoras en sentido antihorario. **NOTA:** Asegúrese de ajustar los pernos uniformemente.

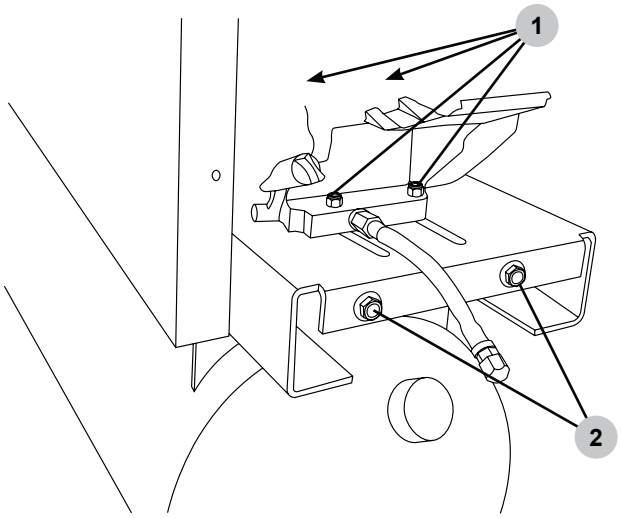

3. Verifique nuevamente la tensión de la correa. Si se cumple la tensión adecuada, apriete los pernos de montaje del motor.

4. Coloque el protector de la correa de nuevo en la unidad. Enrosque los pernos y apriételos firmemente.

5. Vuelva a conectar el cable de la bujía del motor y el cable negativo de la batería.

SOLUCIÓN DE PROBLEMAS

Tabla de resolución de problemas del motor

Problema	Causas posibles	Soluciones
El motor no arranca *Para obtener más información consulte el manual del motor.*	El interruptor de control del motor está en la posición OFF.	Gire el interruptor de control del motor a la posición ON.
	El estrangulador no está configurado correctamente	Ajuste el estrangulador según la sección ARRANQUE DEL MOTOR de este manual.
	Tanque de combustible vacío	Agregue combustible al tanque según la sección LISTA DE VERIFICACIÓN DE FUNCIONAMIENTO de este manual.
	El combustible no llega al carburador	Gire la válvula de combustible a la posición ON.
	Aceite de motor bajo	Verifique el nivel de aceite y llénelo según sea necesario según el manual del motor.
	La bujía está sucia o dañada	Inspeccione, limpie, ajuste el espacio entre las bujías o reemplace la bujía según el manual del motor.
	Combustible viejo o rancio	Retire el combustible viejo y reemplácelo con combustible nuevo.
	El motor necesita mantenimiento	Llevar a un centro de servicio autorizado.

Tabla de resolución de problemas del compresor de aire

Problema	Causas posibles	Soluciones
El compresor se para y muere	El motor de accionamiento tiene poco combustible	Verifique el nivel de combustible en el motor de accionamiento.
	La válvula de retención del compresor no funciona	Inspeccione la válvula de retención del compresor.
	La válvula piloto del compresor no funciona	Compruebe el aceite en la bomba del compresor.
	Bujía en el motor malo	Compruebe la bujía del motor de accionamiento.
	El motor tiene poco aceite	Compruebe el nivel de aceite en el motor.

Problema	Causas posibles	Soluciones
El compresor está funcionando y no comprime aire.	El filtro de aire del compresor está obstruido	Compruebe el filtro de aire del compresor.
	El solenoide del compresor no funciona correctamente	Reemplace el solenoide del compresor.
	La válvula de admisión del compresor no funciona correctamente	Compruebe y limpie la válvula de admisión del compresor.
	Correas del compresor flojas	Compruebe las correas del compresor.
	El separador del compresor está suelto	Compruebe el separador del compresor.
El compresor no funciona al ralentí para la compresión	La válvula de control del acelerador (látigo) no se activa	Verifique que la válvula de control del acelerador (látigo) funcione correctamente.
	Cable de la válvula de control del acelerador roto	Reemplace la válvula de control del acelerador.
	El varillaje del acelerador del motor está dañado	Compruebe el varillaje del acelerador del motor de accionamiento.
El compresor se atasca al comprimir el aire	Correas del compresor flojas	Compruebe el desgaste de las correas.
	Polea del compresor desgastada	Compruebe el desgaste de la polea.
Descarga excesiva de aceite en el aire (todos los compresores tienen una pequeña cantidad de aceite arrastrado en la compresión)	Separador del compresor deteriorado	Reemplace el separador del compresor.
	El compresor funciona sin carga durante un período de tiempo prolongado	Verifique el tiempo de descarga del compresor.
	La línea de barrido del compresor está obstruida	Inspeccione la línea de barrido del compresor para detectar posibles obstrucciones.
Sobrecalentamiento del compresor	Ventilación inadecuada	Reubique el compresor en cualquier área con mejor ventilación (al menos a 18 pulgadas de la pared más cercana).
	Superficies de refrigeración sucias	Limpie todas las superficies de enfriamiento.

Problema	Causas posibles	Soluciones
Sobrecalentamiento del compresor *(cont.)*	El compresor está fuera de su ciclo de trabajo operativo	Reducir el ciclo de trabajo del compresor (reparar fugas o agregar otra unidad para manejar el exceso de demanda).
Desgaste excesivo de la correa	Polea desalineada	Alinear la polea con el volante.
	Tensión inadecuada de la correa	Reajuste la tensión de la correa.
	Polea dañada o suelta	Inspeccionar; reparar o reemplazar.
El compresor no arranca cuando hace frío	Aceite de motor con viscosidad inadecuada para la temperatura	Verifique la viscosidad adecuada para la temperatura ambiente.
	Líneas de control congeladas	Mueva el compresor a un lugar más cálido.
El compresor tiene vibración excesiva	El compresor no está montado correctamente sobre almohadillas de aislamiento de vibraciones	Monte correctamente el compresor sobre almohadillas de aislamiento de vibraciones.
	La polea del compresor está desalineada	Alinear las poleas.
	El motor tiene poco aceite o combustible	Verifique los niveles de aceite del motor y de combustible.
Golpeteo de la bomba del compresor	Polea del motor o volante del compresor sueltos	Apretar la polea o el volante.
	Nivel bajo de aceite en la bomba del compresor	Mantenga el nivel de aceite en el nivel recomendado para un funcionamiento adecuado.
	Acumulación de carbón en la válvula y el pistón	Utilice únicamente el aceite recomendado de fábrica.

Tabla de resolución de problemas del alternador

Problema	Causas posibles	Soluciones
Voltaje bajo	Velocidad del motor demasiado baja	Reemplazar o reparar el dispositivo de aceleración del motor.
	Generador sobrecargado	Reduzca la carga en el generador desconectando los componentes.
Disparos del disyuntor	Carga defectuosa conectada al alternador	Desconecte la carga.
	Receptáculo defectuoso	Reemplace el receptáculo.
	Alternador sobrecargado	Reducir la carga en el alternador.

Problema	Causas posibles	Soluciones
Voltaje demasiado alto	La velocidad del motor de accionamiento es demasiado alta	Reducir la velocidad del motor de accionamiento.
El alternador se está sobrecalentando	El alternador está sobrecargado	Reducir la carga en el alternador.
	Ventilación insuficiente	Asegúrese de que haya un flujo de aire adecuado al alternador y al motor.
Sin voltaje de salida	Cable roto o suelto Receptáculo defectuoso Estator defectuoso Rotor defectuoso Condensador defectuoso	Haga que un centro de servicio autorizado revise el alternador.
	Carga defectuosa conectada	Desconecte la carga.
	Se dispara el disyuntor	Restablecer el disyuntor.
	Fallo del dispositivo o del cable	Desconecte el dispositivo y verifique que el cable y el dispositivo no presenten daños ni conexiones sueltas.

GARANTÍA LIMITADA

El fabricante garantiza al comprador minorista original que este producto para exteriores está libre de defectos de materiales y mano de obra y acepta reparar o reemplazar, a discreción del fabricante, cualquier producto defectuoso sin cargo dentro de estos períodos de tiempo a partir de la fecha de compra.

MARCO / DEPÓSITO (DEFECTOS DE MATERIAL Y MANO DE OBRA):
UN año (1) a partir de la fecha de compra.

SISTEMA DE CONTROL DE MOTOR Y EMISIONES:
Cubierto por la garantía del fabricante del motor. Consulte el manual del propietario del motor para obtener más información.

ALTERNADOR / SOLDADOR (DEFECTOS DE MATERIAL Y MANO DE OBRA):
Un (1) año a partir de la fecha de compra. Consulte el manual del usuario del alternador/soldador para obtener más información.

BOMBA DEL COMPRESOR DE AIRE (DEFECTOS DE MATERIAL Y MANO DE OBRA):
Un (1) año a partir de la fecha de compra. Consulte el manual del usuario de la bomba del compresor de aire para obtener más información.

Esta garantía se extiende únicamente al comprador minorista original y comienza en la fecha de la compra minorista original.

Cualquier parte de este producto que, a juicio razonable del fabricante, presente defectos de materiales o mano de obra será reparada o reemplazada sin cargo por piezas y mano de obra por un centro de servicio autorizado.

El producto, incluyendo cualquier pieza defectuosa, debe devolverse a un centro de servicio autorizado dentro del período de garantía. Los gastos de envío del producto al centro de servicio para su reparación o reemplazo correrán a cargo del propietario. La responsabilidad por reclamaciones se limita a realizar las reparaciones o reemplazos necesarios, y ninguna reclamación por incumplimiento de la garantía será causa de cancelación o rescisión del contrato de compraventa de ningún producto para exteriores de la marca FNA Group. El distribuidor exigirá un comprobante de compra para justificar cualquier reclamación de garantía. Todo el trabajo de garantía debe ser realizado por un centro de servicio autorizado.

Esta garantía no cubre ningún producto que haya sido sometido a abuso, mal uso, negligencia, accidente, corrosión o erosión, ni que haya sido operado de forma contraria a las instrucciones de operación especificadas en este manual del usuario. Esta garantía no cubre ningún daño al producto resultante de un mantenimiento inadecuado ni de cualquier producto alterado o modificado. La garantía no cubre las reparaciones necesarias por el desgaste normal ni por el uso de piezas o accesorios incompatibles con el producto para exteriores de la marca FNA Group o que afecten negativamente a su funcionamiento, rendimiento o durabilidad.

Además, esta garantía no cubre:

Puesta a punto - bujías, ajustes de carburador, encendido, filtros, cambio de aceite, Elementos de desgaste - cuerda de tracción del arrancador de retroceso, escobillas de motor, juntas, válvulas, pistones, juntas tóricas y sellos de aceite.

TODAS LAS GARANTÍAS IMPLÍCITAS TIENEN UNA DURACIÓN LIMITADA AL PERÍODO DE GARANTÍA INDICADO. POR CONSIGUIENTE, DICHAS GARANTÍAS IMPLÍCITAS, INCLUIDAS LAS DE COMERCIABILIDAD, IDONEIDAD PARA UN PROPÓSITO PARTICULAR O DE OTRO TIPO, SE RENUNCIARON EN SU TOTALIDAD TRAS LA VENCIMIENTO DEL PERÍODO DE GARANTÍA CORRESPONDIENTE DE TRES AÑOS O NOVENTA DÍAS.

LA OBLIGACIÓN BAJO ESTA GARANTÍA SE LIMITA ESTRICTAMENTE Y EXCLUSIVAMENTE A LA REPARACIÓN O REEMPLAZO DE PIEZAS DEFECTUOSAS, Y FNA Group NO ASUME NI AUTORIZA A NADIE A ASUMIR EN SU NOMBRE NINGUNA OTRA OBLIGACIÓN. ALGUNOS ESTADOS NO PERMITEN LIMITACIONES EN LA DURACIÓN DE UNA GARANTÍA IMPLÍCITA, POR LO QUE LA LIMITACIÓN ANTERIOR PODRÍA NO APLICARSE EN SU CASO.

FNA Group NO ASUME NINGUNA RESPONSABILIDAD POR DAÑOS INCIDENTALES, CONSECUENTES O DE OTRO TIPO, INCLUYENDO, ENTRE OTROS, LOS GASTOS DE DEVOLUCIÓN DEL PRODUCTO A UN CENTRO DE SERVICIO AUTORIZADO Y LOS GASTOS DE ENTREGA AL PROPIETARIO, EL TIEMPO DE VIAJE DEL MECÁNICO, LOS GASTOS DE TELÉFONO O TELEGRAMA, EL ALQUILER DE UN PRODUCTO SIMILAR DURANTE EL TIEMPO DE PRESTACIÓN DEL SERVICIO DE GARANTÍA, LOS VIAJES, LA PÉRDIDA O DAÑO A LA PROPIEDAD PERSONAL, LA PÉRDIDA DE INGRESOS, LA PÉRDIDA DE USO DEL PRODUCTO, LA PÉRDIDA DE TIEMPO O LAS MOLESTIAS. ALGUNOS ESTADOS NO PERMITEN LA EXCLUSIÓN O LIMITACIÓN DE DAÑOS INCIDENTALES O CONSECUENTES, POR LO QUE LA LIMITACIÓN O EXCLUSIÓN ANTERIOR PODRÍA NO APLICARSE EN SU CASO.

Esta garantía le otorga derechos legales específicos, aunque también podría tener otros derechos que varían según el estado. Esta garantía se aplica a este producto para exteriores de la marca FNA Group, fabricado por o para FNA Group y vendido en Estados Unidos y Canadá.

Para encontrar un centro de servicio autorizado cerca de usted, hacer un reclamo de garantía u obtener una reparación de garantía autorizada, llame al 1-877-362-4271 o envíe un correo electrónico a cservice@fna-group.com

LEA ESTE MANUAL DETENIDAMENTE ANTES DE LA OPERACIÓN
El incumplimiento de las instrucciones y precauciones de seguridad de este manual puede provocar daños a la propiedad, lesiones graves y/o la muerte.

CONSERVE ESTE MANUAL PARA FUTURA REFERENCIA

Copyright © 2025 FNA-Group, Inc. Todos los derechos reservados.

Número de parte 7122603 / Español

REV B - 5/2025